finder
RELAYING INNOVATION

REPORT

SERIE 7E
Contadores de energía



NEW

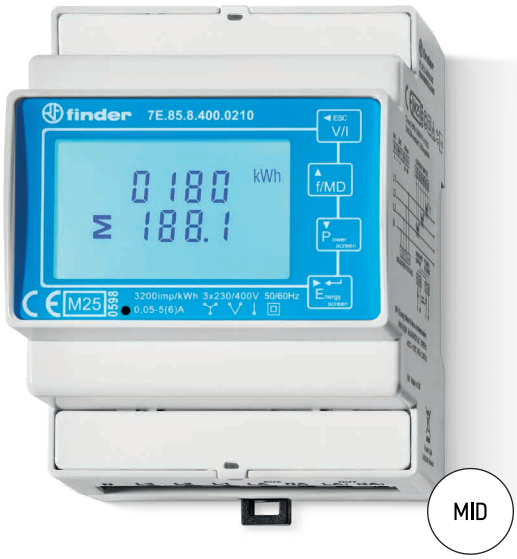

MID

Certificado MID

Contadores de energía trifásicos mutifunción con una o dos tarifas de energía
Tipo 7E.85

Mide la energía para ahorrar dinero.

- Visualiza consumo de energía total o parcial (con puesta a cero): kWh, kVAh o kvarh - para ambas tarifas T1 y T2 - del sistema completo o por fase
- Desplazar para ver los siguientes valores actuales: V, A, PF, kW, kVA, kvar, Hz y dirección de flujo de la potencia
- Para redes: monofásicas 2 hilos (1p2w), trifásicas 3 hilos (3p3w) y trifásicas 4 hilos (3p4w)
- Pantalla LCD de 8 dígitos retroiluminada
- Puerto de comunicación RS485 Modbus integrado - 7E.85-021x
- Puerto de comunicación M-Bus integrado - 7E.85-031x
- Salida de pulsos S0 programable para la supervisión remota del consumo de energía según EN 62053-31
- Precisión clase C para potencia activa según EN 50470-3
- Clase de precisión 2 para potencia reactiva según EN 62053-23
- Categoría de protección II
- Accesorios: tapa cubrebornas precintable
- Montaje en carril de 35 mm (EN 60715)

CE UKCA

Cuadros de mando, distribución

Cuadros de control

Control de energía eléctrica

Robots industriales

Contadores de energía con medida indirecta



NEW



Tipo 7E.85.8.400.0210 (Tarifa única)
Tipo 7E.85.8.400.0212 (Doble tarifa)
Modbus RS485 + 2 S0

Tipo 7E.85.8.400.0310 (Tarifa única)
Tipo 7E.85.8.400.0312 (Doble tarifa)
M-Bus + 2 S0

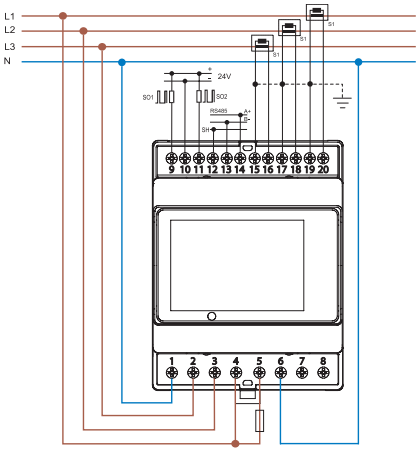

Tipo 7E.85.8.400.0210

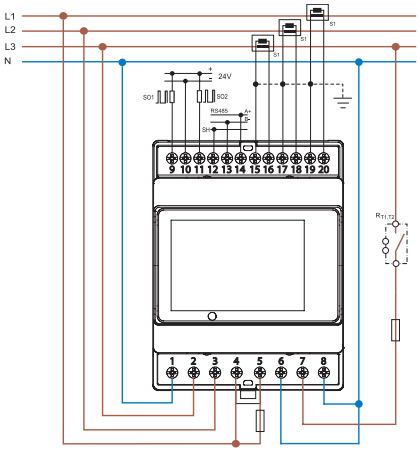

Tipo 7E.85.8.400.0212

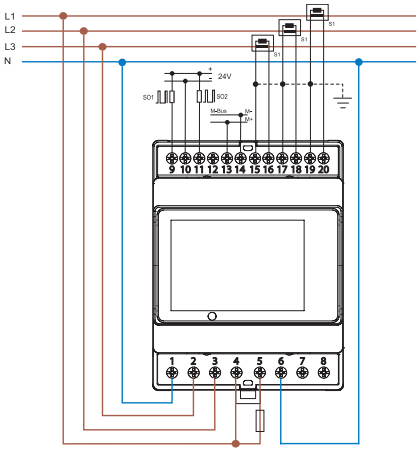

Tipo 7E.85.8.400.0310

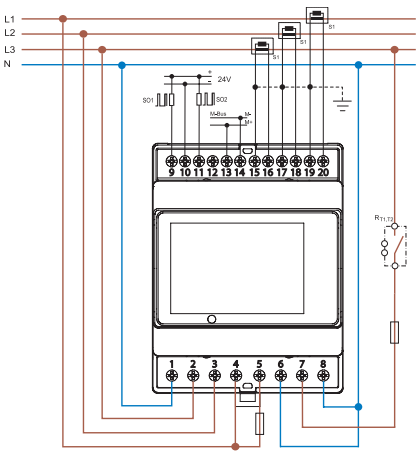

Tipo 7E.85.8.400.0312

Contadores de energía con medida indirecta mediante TC.
Contadores de energía bidireccional (importación y exportación).

- Medidas: kWh, Kvarh, KW, Kvar, KVA, P, f, PF, V, A, THD
- Clase de precisión 0.5 %
- 2 salidas de pulsos
- 4 botones frontales
- Doble tarifa and Tarifa única
- Protocolo de comunicación Modbus RS485 o M-bus
- 3 fases programable, 3 o 4 hilos
- Para su uso con transformadores de corriente

Nos reservamos el derecho de realizar cambios en los precios, características, especificaciones, apariencia y disponibilidad de productos y servicios sin previo aviso.
FINDER no asume ninguna responsabilidad por la presencia de posibles errores o información insuficiente en este documento. En caso de discrepancia entre las versiones impresa y online, prevalecerá esta última.