finder
RELAYING INNOVATION

Блоки распределительные на DIN-рейку

СЕРИЯ
9D

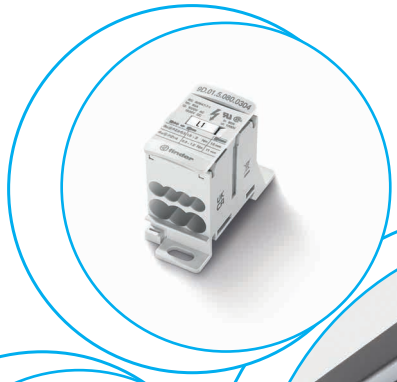

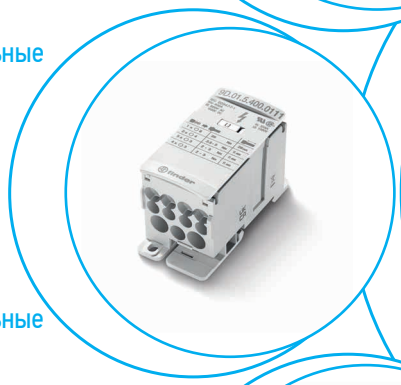

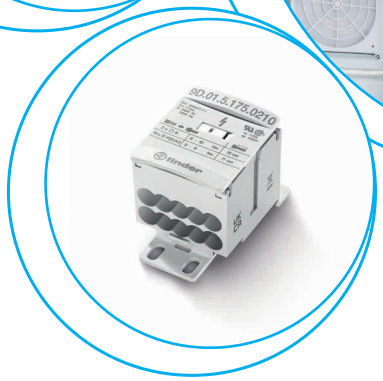

- Электро распределительные щиты
- Панели управления
- Монтажные распределительные коробки

FINDER оставляет за собой право вносить изменения в характеристики приборов без дополнительного уведомления.
FINDER не несет ответственность в случае причинения ущерба лицам, связанным с некорректным применением оборудования.

Блоки распределительные на DIN-рейку для электрических щитов

Тип 9D.01.5.080.0304
- 80 A

Тип 9D.01.5.125.0206
- 125 A

Тип 9D.01.5.175 .0210
- 175 A

Одно изделие можно применять в трех конфигурациях:
- Один блок 9D: Разделение одного входа на 4, 6, 10 или 11 выходов
- Несколько блоков 9D: Увеличение количества выходов путем объединения нескольких блоков друг с другом
- Группировка входов: объединение нескольких входов в один выход (применение для солнечных батарей)

- Двусторонняя крышка с защелкой
- Для кабелей Cu + AL
- Номинальные параметры, допуски и настройки крутящего момента винтов обозначены на крышке
- Пластик соответствует UL94 V0
- Комплект маркировки (L1, L2, L3, N, PE, +, -) поставляется с каждым блоком
- При необходимости смежные блоки могут быть механически сблокированы
- Установка на рейку 35 мм (EN 60715)

Габаритный чертеж см. стр. 6

		NEW 9D.01.5.080.0304	NEW 9D.01.5.125.0206		NEW 9D.01.5.175.0210
		• 80 A • 7 подключений	• 125 A • 8 подключений		• 175 A • 12 подключений
		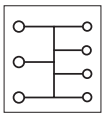	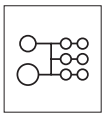		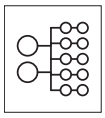
Электрические характеристики					
Макс. ток	A	80	125		175
Номинальное напряжение	В AC/DC	1000/1500	1000/1500		1000/1500
Номинальное импульсивное напряжение	кВ	8	8		8
Кратковременый выдерживаемый ток (Icw 1c)	A	1920	4200		6000
Номинальный ток короткого замыкания (SCCR)	кА	100	100		100
Номинальный пиковый выдерживаемый ток (Ipk)	kA	27	30		30
Спецификация входных проводов (одножильный/ многожильный)					
Количество входов		3	1		2
Диаметр клеммы	Ø мм	6.6	9.8		11.8
Мин.сечение провода	мм²	2.5	10		10
	AWG	14	8		6
Макс. размер провода	мм²	16	35		70
	AWG	6	2		2/0
Длина зачистки входных проводов	мм	15	15		15
Инструмент		Шлиц Posidriv (PZ) - Плоская отвертка	Торцевой ключ		Торцевой ключ
Размер инструмента	мм	5.5/PZ2	4		5
Момент	Нм	1.5…2	3.5…5		6…10
Спецификация выходных проводов (одножильный/ многожильный)					
Количество выходов		4	1	6	10
Диаметр клеммы	Ø мм	4.5	6.8	6.4	6.4
Мин.сечение провода	мм²	2.5	6	2.5	2.5
	AWG	14	10	14	14
Макс. размер провода	мм²	6	16	16	16
	AWG	10	6	6	6
Длина зачистки выходных проводов	мм	11	11		11
Инструмент		Шлиц Posidriv (PZ) - Плоская отвертка	Торцевой ключ	Шлиц Posidriv (PZ) - Плоская отвертка	Шлиц Posidriv (PZ) - Плоская отвертка
Размер инструмента	мм	4/PZ1	3	5.5/PZ2	5.5/PZ2
Момент	Нм	0.8…1.2	2…3		2…3
Общие данные					
Температура наружного воздуха	°C	–20…+70	–20…+70		–20…+70
Категория защиты	IEC	IP 20	IP 20		IP 10
Категория защиты	UL	NEMA 1	NEMA 1		NEMA 1
Сертификация (в соответствии с типом)		CE UKCA EAC			cULus

СЕРИЯ 9D
Блоки распределительные на DIN-рейку

Блоки распределительные на DIN-рейку для электрических щитов

Тип 9D.01.5.250.0111
- 250 A

Тип 9D.01.5.400.0111
- 400 A

Одно изделие можно применять в трех конфигурациях:
- Один блок 9D: Разделение одного входа на 4, 6, 10 или 11 выходов
- Несколько блоков 9D: Увеличение количества выходов путем объединения нескольких блоков друг с другом
- Группировка входов: объединение нескольких входов в один выход (применение для солнечных батарей)

- Двусторонняя крышка с защелкой
- Для кабелей Cu + AL
- Номинальные параметры, допуски и настройки крутящего момента винтов обозначены на крышке
- Пластик соответствует UL94 V0
- Комплект маркировки (L1, L2, L3, N, PE, +, -) поставляется с каждым блоком
- При необходимости смежные блоки могут быть механически сблокированы
- Установка на рейку 35 мм (EN 60715)

Габаритный чертеж см. стр. 6

NEW **9D.01.5.250.0111**

- 250 A
- 12 подключений

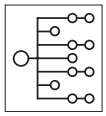

NEW **9D.01.5.400.0111**

- 400 A
- 12 подключений

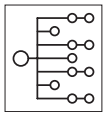

Электрические характеристики							
Макс. ток	A	250			400		
Номинальное напряжение	В AC/DC	1000/1500			1000/1500		
Номинальное импульсивное напряжение	кВ	8			8		
Кратковременый выдерживаемый ток (Icw 1c)	A	11400			18000		
Номинальный ток короткого замыкания (SCCR)	кА	100			100		
Номинальный пиковый выдерживаемый ток (Ipk)	kA	51			51		
Спецификация входных проводов (одножильный/ многожильный)							
Количество входов		1			1		
Диаметр клеммы	Ø мм	15.3			15.3		
Мин.сечение провода	мм²	35			95		
	AWG	2			3/0		
Макс. размер провода	мм²	120			185		
	AWG	250 Kcmil			400 Kcmil		
Длина зачистки входных проводов	мм	28			28		
Инструмент		Торцевой ключ			Торцевой ключ		
Размер инструмента	мм	6			8		
Момент	Нм	19…21			25		
Спецификация выходных проводов (одножильный/ многожильный)							
Количество выходов		2	5	4	2	5	4
Диаметр клеммы	Ø мм	8.7	6.4	5.7	8.7	6.4	5.7
Мин.сечение провода	мм²	2.5	2.5	2.5	2.5	2.5	2.5
	AWG	14	14	14	14	14	14
Макс. размер провода	мм²	35	16	10	35	16	10
	AWG	2	6	8	2	6	8
Длина зачистки выходных проводов	мм	11			11		
Инструмент		Торцевой ключ			Торцевой ключ		
Размер инструмента	мм	4	3		4	3	
Момент	Нм	3.5…5	2…3		3.5…5	2…3	
Общие данные							
Температура наружного воздуха	°C	–20…+70			–20…+70		
Категория защиты	IEC	IP 10			IP 10		
Категория защиты	UL	NEMA 1			NEMA 1		
Сертификация (в соответствии с типом)		CE UKCA EAC SP cULus					

G

Информация по заказам

Пример: Серия 9D, Блок распределительный на DIN-рейку, номинальный ток 175 A, 12 подключений.

9 D . 0 1 . 5 . 1 7 5 . 0 2 1 0

Серия

Тип
01 = Блок распределительный

Тип питания
5 = Ток

Макс. ток
080 = 80 A
125 = 125 A
175 = 175 A
250 = 250 A
400 = 400 A

Количество входов
01 = 1 вход
02 = 2 входа (1+1)
- 9D.01.5.125.0206
2 входа
- 9D.01.5.175.0210
03 = 3 входа

Количество выходов
04 = 4 выхода
06 = 6 выходов
10 = 10 выходов
11 = 11 выходов

Все типы
9D.01.5.080.0304
9D.01.5.125.0206
9D.01.5.175.0210
9D.01.5.250.0111
9D.01.5.400.0111

Примеры подключения*

Установка одного блока на каждый вход. Каждая линия разделяется на 3 выхода

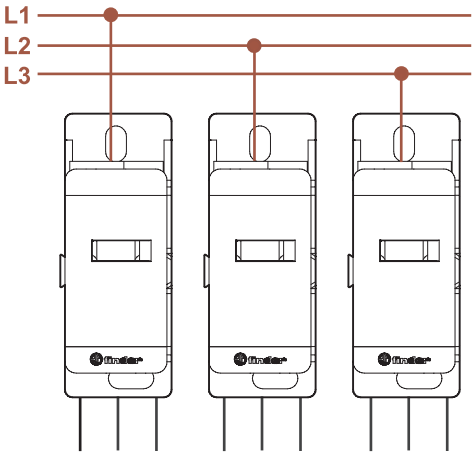

Установка нескольких блоков на каждый вход. Каждая линия разделяется на 6 выходов

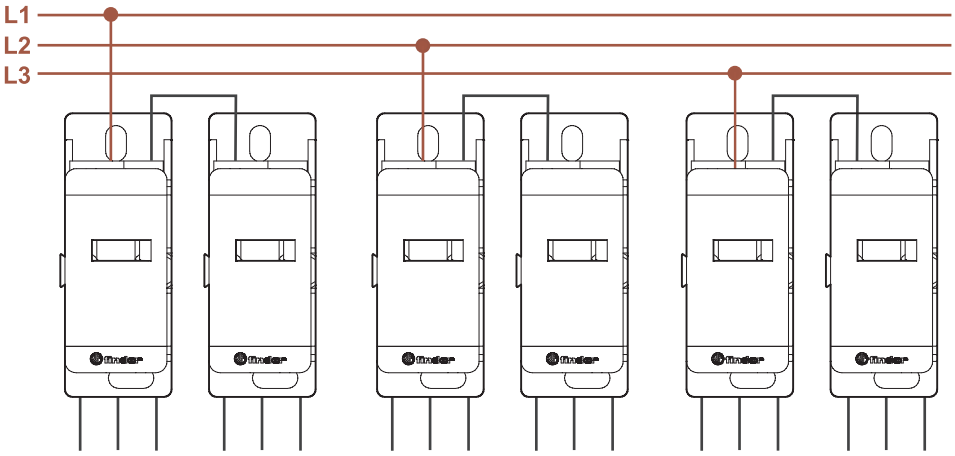

* Это примеры подключений.
Сила тока каждого проводника должна соответствовать стандартам IEC, UL или CSA.

Габаритные чертежи

Тип 9D.01.5.080.0304
Винтовые клеммы

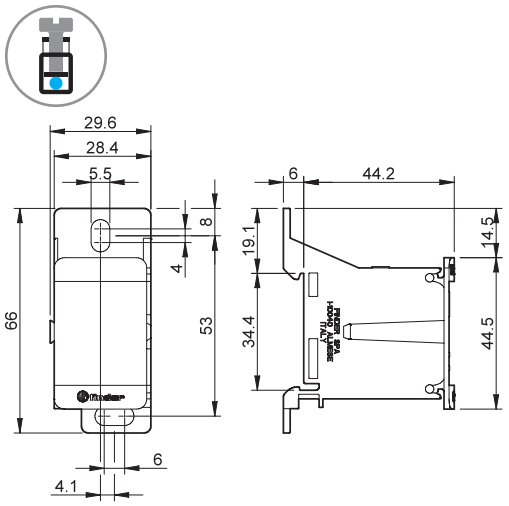

Тип 9D.01.5.125.0206
Винтовые клеммы

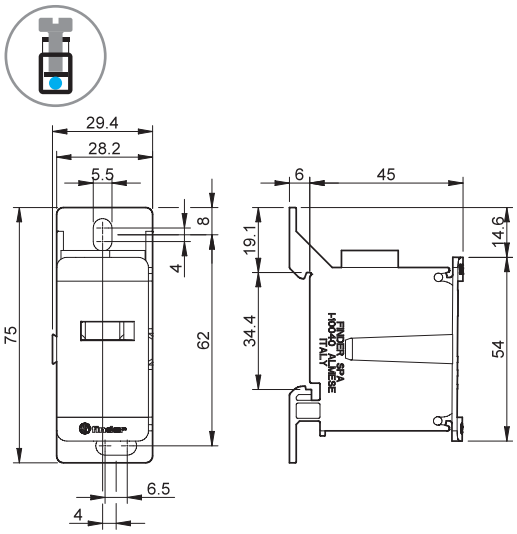

Тип 9D.01.5.175.0210
Винтовые клеммы

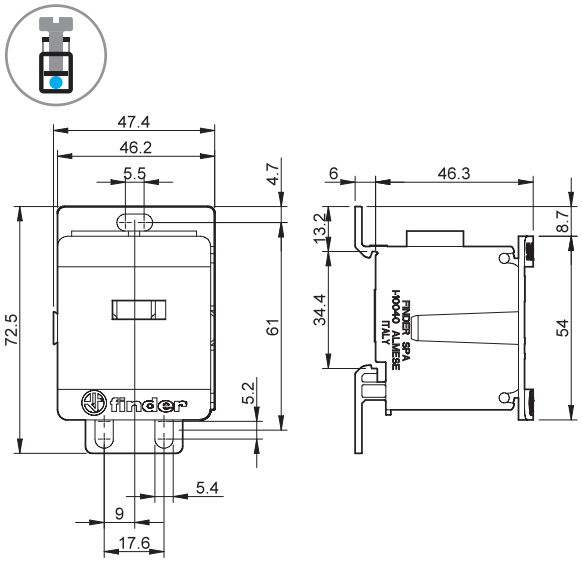

Тип 9D.01.5.250.0111
Винтовые клеммы

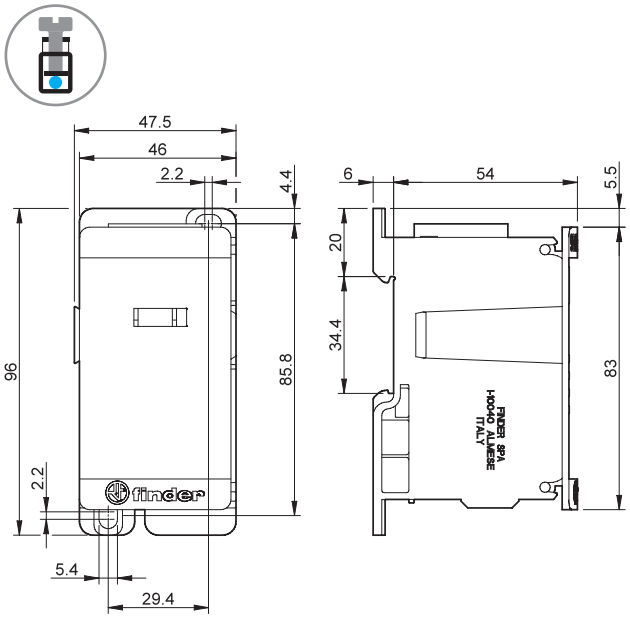
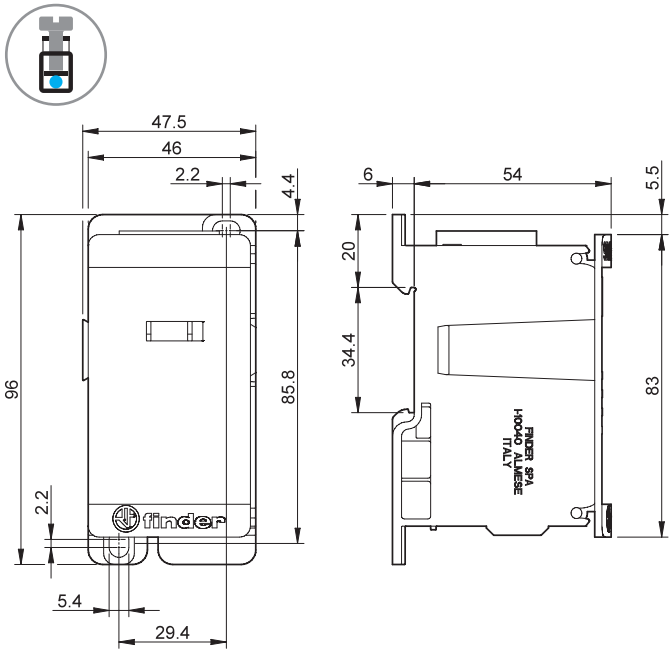
Тип 9D.01.5.400.0111
Винтовые клеммы