finder
RELAYING INNOVATION

Светодиодные щитовые светильники

СЕРИЯ
7L

Электро распределительные щиты

Панели управления

FINDER оставляет за собой право вносить изменения в характеристики приборов без дополнительного уведомления.
FINDER не несет ответственность в случае причинения ущерба лицам, связанным с некорректным применением оборудования.

Светодиодные светильники для электрических шкафов

Тип 7L.43.0.xxx.0x00
- 600 люмен

Тип 7L.46.0.xxx.0x00
- 1200 люмен

- Монтаж на магните или с помощью металлических клипс с винтовым креплением
- Низкое энергопотребление
- Угол освещения 120°
- Цветовая темпаратура 5000 K
- Клеммы Push-in для подключения одного светильника
- Разъемные штекеры для подключения одного или нескольких светильников (до 7 ламп)
- Дизайн от Minelli-Fossati

Габаритные чертежи см. стр. 8

		7L.43.0.xxx.0x00	NEW 7L.46.0.xxx.0x00
		• 600 люмен, 6 Вт • Без выключателя ВКЛ/ВЫКЛ и без детектора движения	• 1200 люмен, 9 Вт • Без выключателя ВКЛ/ВЫКЛ и без детектора движения
Характеристики светильника			
Тип лампы		Светодиодная, угол освещения 120°, дневной белый свет, цветовая температура: 5000 K	
Световой поток	лм	600	1200
Срок службы	ч	60 000	
Электрические характеристики			
Рабочее напряжение	В AC (50/60 Гц) / DC	12…48 - 110…240	
Рабочий диапазон	В AC/DC	9.6…52.8 - 88…264	
Номинальный ток (при 230 В AC)	мА	39	54
Номинальный ток (при 24 В DC)	мА	200	300
Номинальная мощность лампы (при 230 В AC)	Вт	6	9
Номинальная мощность лампы (при 24 В DC)	Вт	6	9
Общие данные			
Кабель для подключения светильников		Кабель в оболочке 2 x 1.5 мм² или 2 x 16 AWG, гибкий, с клеммами push-in или со штекерной розеткой	
Соединители от лампы к лампе		Кабель в оболочке 2 x 1.5 мм² или 2 x 16 AWG, гибкий, со штекерной вилкой и розеткой	
Розетка и вилка		2-полюса с замком	
Способ монтажа		На магните или с помощью металлических клипс	
Корпус		Пластик, прозрачный	
Температура окружающей среды	°C	–30…+55	
Класс защиты		II	
Категория защиты		IP 20	
Сертификация (в соответствии с типом)		CE UKCA EAC SEV cULus	

СЕРИЯ 7L
Светодиодные щитовые светильники

Светодиодные светильники для электрических шкафов

Тип 7L.43.0.xxx.1x00
- 600 люмен

Тип 7L.46.0.xxx.1x00
- 1200 люмен

- Монтаж на магните или с помощью металлических клипс с винтовым креплением
- Низкое энергопотребление
- Угол освещения 120°
- Цветовая температура 5000 K
- Клеммы Push-in для подключения одного светильника
- Разъемные штекеры для подключения одного или нескольких светильников (до 7 ламп)
- Дизайн от Minelli-Fossati

	7L.43.0.xxx.1x00	7L.46.0.xxx.1x00
	• 600 люмен, 6 Вт • С выключателем ВКЛ/ВЫКЛ	• 1200 люмен, 9 Вт • С выключателем ВКЛ/ВЫКЛ
Габаритные чертежи см. стр. 9		
Характеристики светильника		
Тип лампы	Светодиодная, угол освещения 120°, дневной белый свет, цветовая температура: 5000 K	
Световой поток лм	600	1200
Срок службы ч	60 000	
Электрические характеристики		
Рабочее напряжение В AC (50/60 Гц) / DC	12…48 - 110…240	
Рабочий диапазон В AC/DC	9.6…52.8 - 88…264	
Номинальный ток (при 230 В AC) мА	39	54
Номинальный ток (при 24 В DC) мА	200	300
Номинальная мощность лампы (при 230 В AC)Вт	6	9
Номинальная мощность лампы (при 24 В DC)Вт	6	9
Общие данные		
Кабель для подключения светильников	Кабель в оболочке 2 x 1.5 мм² или 2 x 16 AWG, гибкий, с клеммами push-in или со штекерной розеткой	
Соединители от лампы к лампе	Кабель в оболочке 2 x 1.5 мм² или 2 x 16 AWG, гибкий, со штекерной вилкой и розеткой	
Розетка и вилка	2-полюса с замком	
Способ монтажа	На магните или с помощью металлических клипс	
Корпус	Пластик, прозрачный	
Температура окружающей среды °C	–30…+55	
Класс защиты	II	
Категория защиты	IP 20	
Сертификация (в соответствии с типом)	CE UKCA EAC SR cULus	

G

Светодиодные светильники для электрических шкафов

Тип 7L.43.0.xxx.2x00
- 600 люмен

Тип 7L.46.0.xxx.2x00
- 1200 люмен

- Монтаж на магните или с помощью металлических клипс с винтовым креплением
- Низкое энергопотребление
- Угол освещения 120°
- Цветовая темпаратура 5000 K
- Клеммы Push-in для подключения одного светильника
- Разъемные штекеры для подключения одного или нескольких светильников (до 7 ламп)
- Дизайн от Minelli-Fossati

	7L.43.0.xxx.2x00	7L.46.0.xxx.2x00
	• 600 люмен, 6 Вт • С детектором движения	• 1200 люмен, 9 Вт • С детектором движения
Габаритные чертежи см. стр. 10		
Характеристики светильника		
Тип лампы	Светодиодная, угол освещения 120°, дневной белый свет, цветовая температура: 5000 K	
Световой поток лм	600	1200
Срок службы ч	60 000	
Задержка перед выключением мин	3	
Электрические характеристики		
Рабочее напряжение В AC (50/60 Гц) / DC	12…48 - 110…240	
Рабочий диапазон В AC/DC	9.6…52.8 - 88…264	
Номинальный ток (при 230 В AC) мА	39	54
Номинальный ток (при 24 В DC) мА	200	300
Номинальная мощность лампаы (при 230 В AC) Вт	6	9
Номинальная мощность лампы (при 24 В DC)Вт	6	9
Общие данные		
Кабель для подключения светильников	Кабель в оболочке 2 x 1.5 мм² или 2 x 16 AWG, гибкий, с клеммами push-in или со штекерной розеткой	
Соединители от лампы к лампе	Кабель в оболочке 2 x 1.5 мм² или 2 x 16 AWG, гибкий, со штекерной вилкой и розеткой	
Розетка и вилка	2-полюса с замком	
Способ монтажа	На магните или с помощью металлических клипс	
Корпус	Пластик, прозрачный	
Температура окружающей среды °C	–30…+55	
Класс защиты	II	
Категория защиты	IP 20	
Сертификация (в соответствии с типом)	CE UK CA EAC SP cULus	

Информация по заказам

Пример: серия 7L, Светодиодный светильник с магнитным креплением, выключатель ВКЛ/ВЫКЛ, электропитание 12…48 В AC/DC, клеммы Push-in.

7 L . 4 3 . 0 . 0 2 4 . 1 1 0 0

Серия

Тип
43 = Светодиодный светильник, 600 лм
46 = Светодиодный светильник, 1200 лм

Версия питания
0 = AC (50/60 Гц)/DC

Напряжение питания
024 = (12…48)В AC/DC
230 = (110…240)В AC/DC

Подключение
1 = Клеммы Push-in для подключения одного светильника
2 = Разъемные штекеры для подключения одного или нескольких светильников

Выключатель
0 = Без выключателя ВКЛ/ВЫКЛ и без детектора движения
1 = выключатель ВКЛ/ВЫКЛ
2 = с детектором движения

Коды заказа

7L.43.0.024.0100	7L.46.0.024.0100
7L.43.0.024.0200	7L.46.0.024.0200
7L.43.0.024.1100	7L.46.0.024.1100
7L.43.0.024.1200	7L.46.0.024.1200
7L.43.0.024.2100	7L.46.0.024.2100
7L.43.0.024.2200	7L.46.0.024.2200
7L.43.0.230.0100	7L.46.0.230.0100
7L.43.0.230.0200	7L.46.0.230.0200
7L.43.0.230.1100	7L.46.0.230.1100
7L.43.0.230.1200	7L.46.0.230.1200
7L.43.0.230.2100	7L.46.0.230.2100
7L.43.0.230.2200	7L.46.0.230.2200

Аксессуары

07L.11 (входит в комплект поставки)

07L.12 (Не входит в комплект поставки)

0 7 L . 1 1

Тип

Розетки и вилки, закодированные,
для подключения к 2-жильному кабелю (2 x 1.5 mm² и 2 x 16 AWG),
например H05VV-F, 2 x 1.5 mm² и 2 x 16 AWG
11 = Штекерная розетка, открытая со стороны выхода
12 = Штекерная вилка, открытая со стороны входа

Габаритные чертежи

тип 07L.11

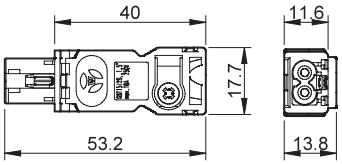

тип 07L.12

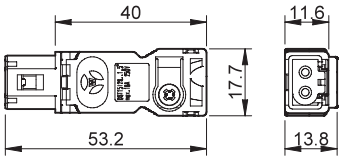

Подключение

Быстрая и простая система подключения с помощью клемм push-in для подключения одного светильника или штекерные разъемы для подключения одного или нескольких светильников.

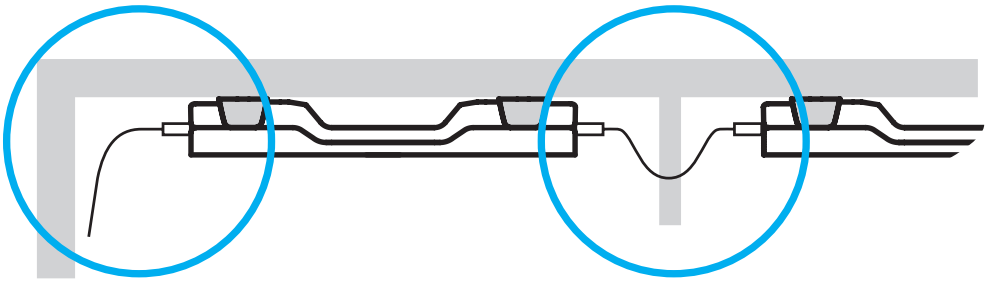

Многократное подключение (до 7 светильников)

Габаритные чертежи

тип 7L.4x.0.xxx.0100 / 0200

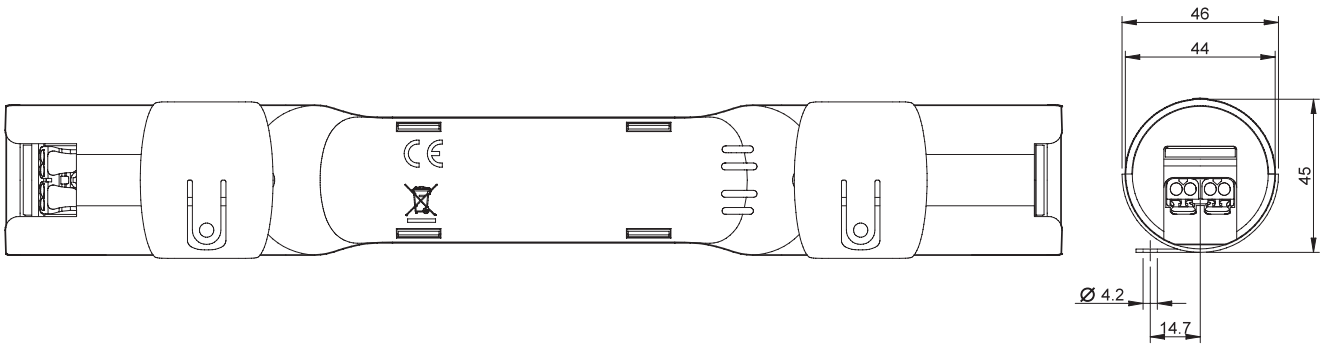

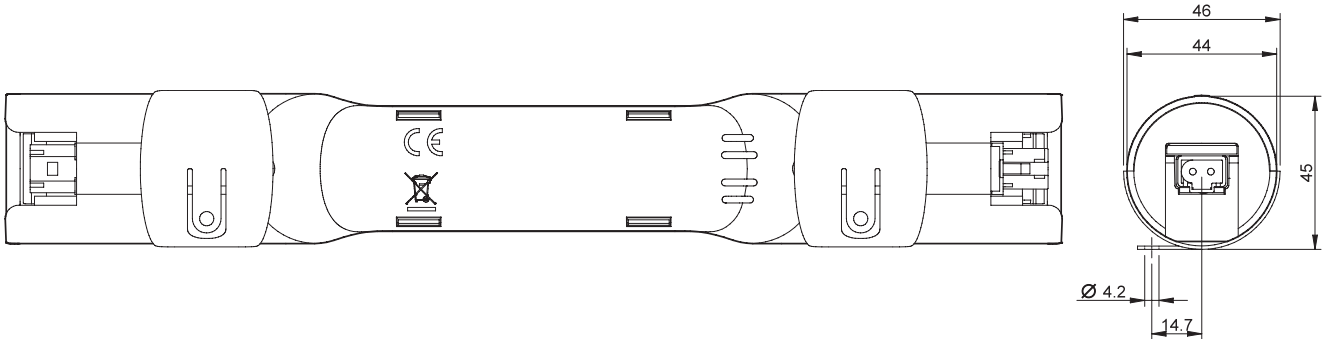

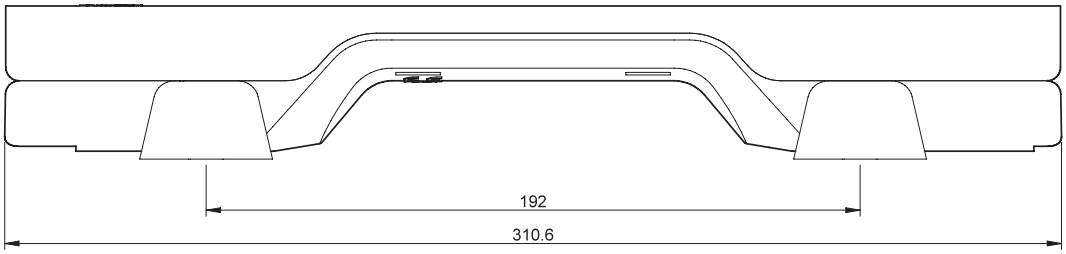

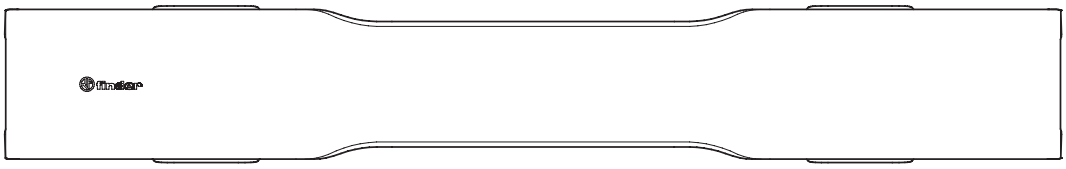

Габаритные чертежи

тип 7L.4x.0.xxx.1100 / 1200

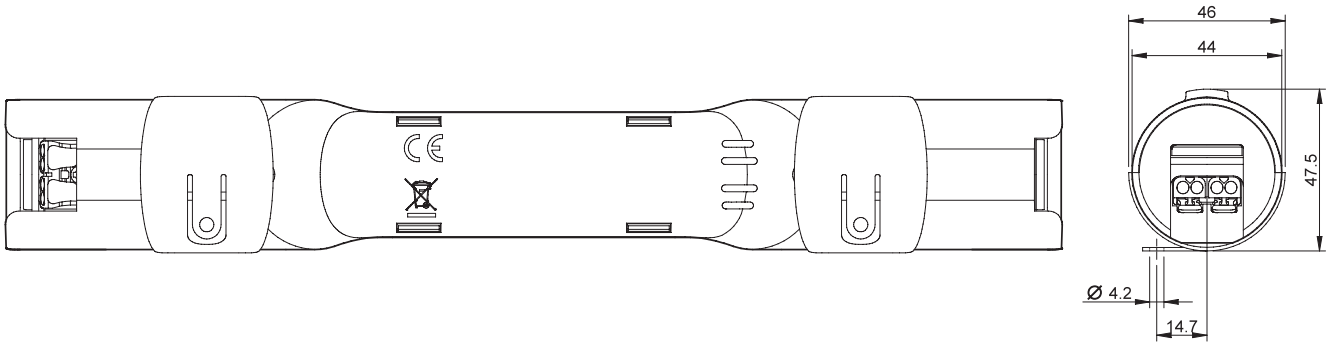

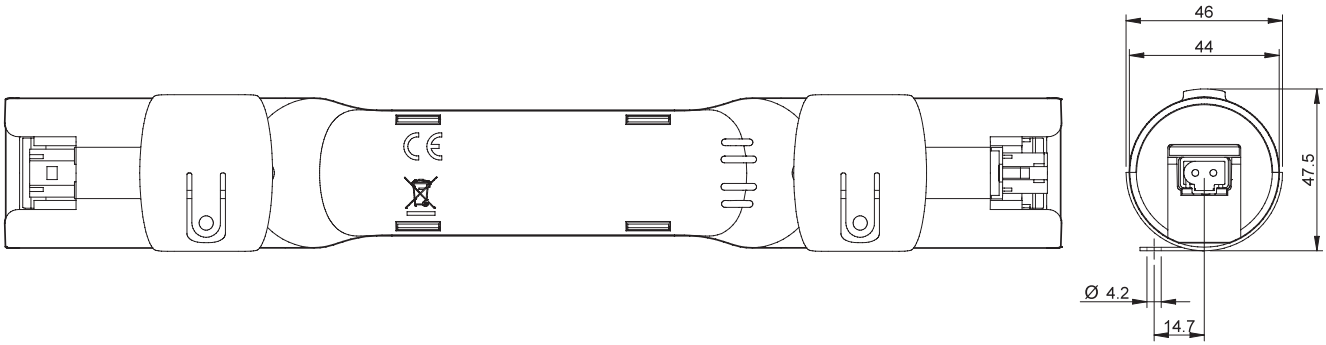

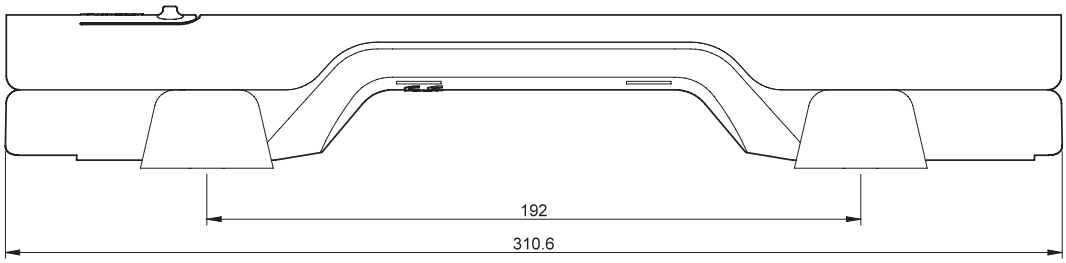

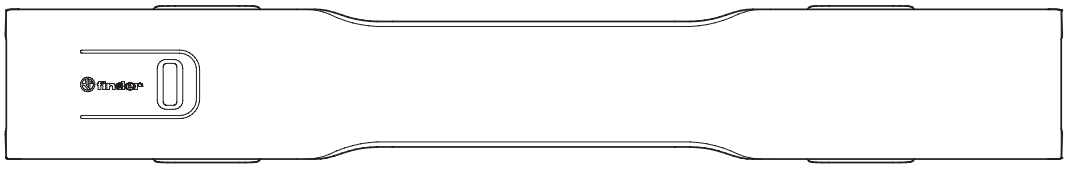

G

Габаритные чертежи

тип 7L.4x.0.xxx.2100 / 2200

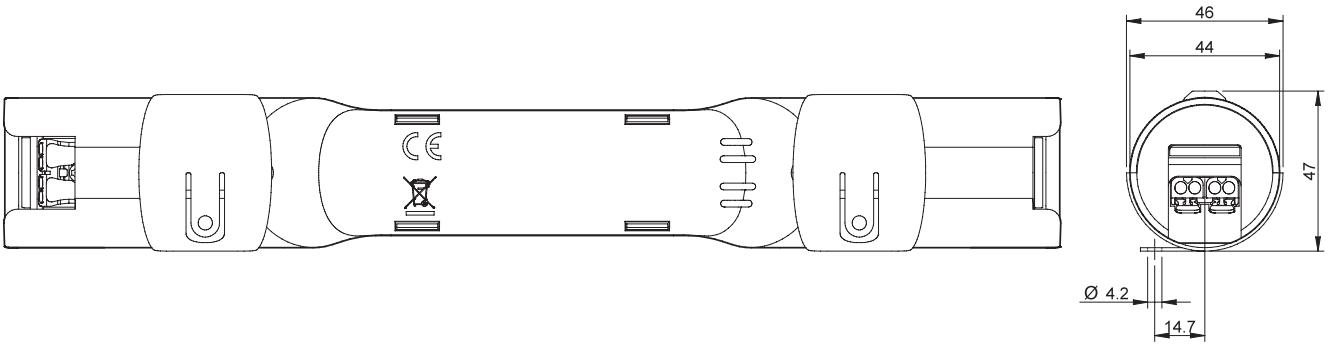

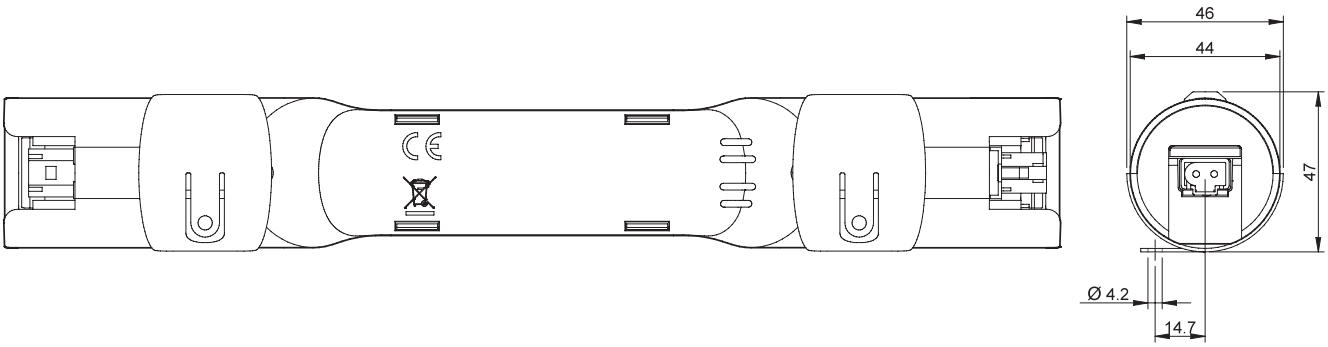

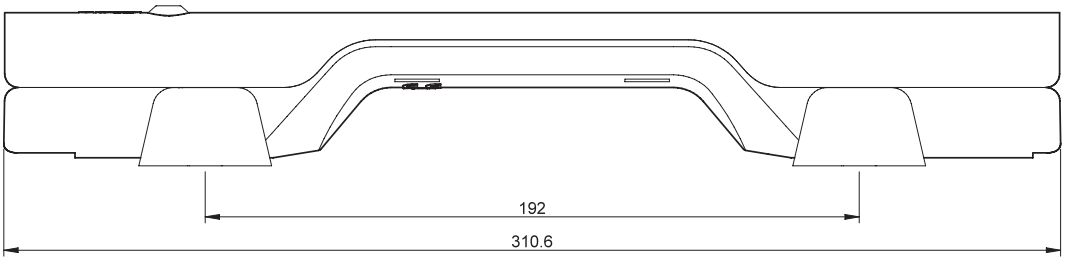

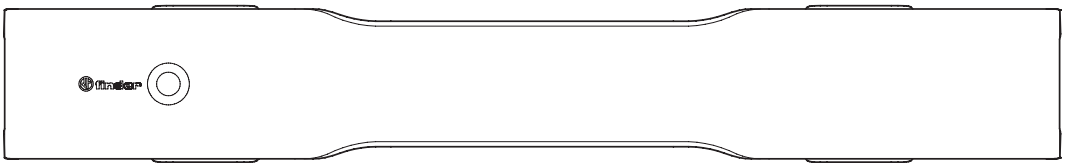

G