finder
SWITCH TO THE FUTURE

Вентиляторы с фильтром (24...700)м³/ч и Фильтры на вытяжке для щитовых вентиляторов

СЕРИЯ
7F

- Сушильные печи
- Текстильные машины
- Бумагоделательные машины
- Керамические машины
- Дерево-обрабатывающие станки
- Электро распределительные щиты
- Панели управления
- Принудительная вентиляция

FINDER оставляет за собой право вносить изменения в характеристики приборов без дополнительного уведомления.
FINDER не несет ответственность в случае причинения ущерба лицам, связанным с некорректным применением оборудования.

Вентиляторы с фильтром для электрических шкафов, версии с электропитанием 120 В и 230 В AC

Типы 7F.20 для установки **в помещениях**

Типы 7F.30 для **наружной** установки

- Бесшумный
- Малая монтажная глубина
- Номинальное напряжение 120 или 230 В AC (50-60Гц) или 24 В DC
- Экономия времени установки и обслуживания
- Быстрозаменяемый фильтрующий элемент
- Вентилятор с фильтром для обратного потока воздуха (7F.21 для установки в помещениях, 7F.31 для наружной установки)
- Доступна версия черного цвета RAL 9004 (только для 7F.20)

7F.20.8.xxx.1020
NEW **7F.30.8.xxx.1020**

- Номинальное напряжение 120 или 230 В AC
- Расход воздуха 50/60 Hz: 24/29 м³/ч
- Размер 1

7F.20.8.xxx.2055
NEW **7F.30.8.xxx.2055**

- Номинальное напряжение 120 или 230 В AC
- Расход воздуха 50/60 Hz: 55/63 м³/ч
- Размер 2

7F.20.8.xxx.3100
NEW **7F.30.8.xxx.3100**

- Номинальное напряжение 120 или 230 В AC
- Расход воздуха 50/60 Hz: 100/115 м³/ч
- Размер 3

Габаритные чертежи см. стр. 14

Характеристики вентилятора							
Расход воздуха (свободный поток): 50/60 Hz	м³/ч	24/29		55/63		100/115	
Расход воздуха (с дополнительным фильтром на вытяжке): 50/60 Hz	м³/ч	14/16.5		40/45.5		75/85.5	
Уровень шума	дБ (A)	27		42		42	
Срок службы при 40°C	ч	50 000		50 000		50 000	
Общие данные							
Номинальное напряжение (U_N)	В AC (50/60 Гц)	120	230	120	230	120	230
Рабочий диапазон	AC	(0.8…1.1)U_N		(0.8…1.1)U_N		(0.8…1.1)U_N	
Расчетный ток: 50/60 Hz	A	0.23/0.18	0.1/0.08	0.25/0.21	0.13/0.11	0.25/0.21	0.13/0.11
Мощность: 50/60 Hz	Вт	27/21	23/18	30/25	29/25	30/25	29/25
Общие данные							
Корпус, крышка		Пластмасса UL94 V-0					
Фильтры (в комплекте)		G3 в соответствии с EN 779, средняя степень фильтрации (80…90)%					
Материал фильтров		Пластиковые волокна, прогрессивная структура, термостойкие до 100°C, Класс F1 самозатухающий (DIN 53438)					
Электрическое соединение		Пружинные клеммы					
Сечение провода (мм²)	мин/макс	0.7/2.5					
Сечение провода (AWG)	мин/макс	18/14					
Температура окружающей среды	°C	–15…+55 (–30…+55 для 7F.30)					
Степень защиты согласно EN 60529		IP 54					
Степень защиты согласно NEMA (7F.20)		Тип 12					
Степень защиты согласно NEMA (7F.30)		Тип 3R					
Сертификация (в соответствии с типом)		CE UKCA EAC CSA cULus cULus					

G

СЕРИЯ 7F
Вентиляторы с фильтром (24...700)м³/ч

Вентиляторы с фильтром для электрических шкафов, версии с электропитанием 120 В и 230 В AC

Типы 7F.20 для установки **в помещениях**

Типы 7F.30 для **наружной** установки

- Бесшумный
- Малая монтажная глубина
- Номинальное напряжение: 120 или 230 В AC (50-60Гц) или 24 В DC
- Экономия времени установки и обслуживания
- Быстрозаменяемый фильтрующий элемент
- Вентилятор с фильтром для обратного потока воздуха (7F.21 для установки в помещениях, 7F.31 для наружной установки)
- Доступна версия черного цвета RAL 9004 (только для 7F.20)

	7F.20.8.xxx.4250 NEW **7F.30.8.xxx.4250**		**7F.20.8.xxx.4400** NEW **7F.30.8.xxx.4400**	
	• Номинальное напряжение 120 или 230 В AC • Расход воздуха 50/60 Hz: 250/295 м³/ч • Размер 4		• Номинальное напряжение 120 или 230 В AC • Расход воздуха 50/60 Hz: 400/445 м³/ч • Размер 4	
Габаритные чертежи см. стр. 15				
Характеристики вентилятора				
Расход воздуха (свободный поток): 50/60 Hz м³/ч	250/295		400/445	
Расход воздуха (с дополнительным фильтром на вытяжке): 50/60 Hz м³/ч	195/228		270/300	
Уровень шума дБ (A)	56		72	
Срок службы при 40°C ч	50 000		50 000	
Электрические характеристики				
Номинальное напряжение (U_N) В AC (50/60 Гц)	120	230	120	230
Рабочий диапазон AC	(0.8…1.1)U_N		(0.8…1.1)U_N	
Расчетный ток: 50/60 Hz A	0.35/0.40	0.2/0.22	0.6/1	0.3/0.49
Мощность: 50/60 Hz Вт	42/48	46/50	72/120	69/112
Общие данные				
Корпус, крышка	Пластмасса UL94 V-0			
Фильтры (в комплекте)	G3 в соответствии с EN 779, средняя степень фильтрации (80…90)%		G4 в соответствии с EN 779, средняя степень фильтрации (80…90)%	
Материал фильтров	Пластиковые волокна, прогрессивная структура, термостойкие до 100°C, Класс F1 самозатухающий (DIN 53438)			
Электрическое соединение	Пружинные клеммы			
Сечение провода (мм²) мин/макс	0.7/2.5			
Сечение провода (AWG) мин/макс	18/14			
Температура окружающей среды °C	–15…+55 (–30…+55 для 7F.30)			
Степень защиты согласно EN 60529	IP 54			
Степень защиты согласно NEMA (7F.20)	Тип 12			
Степень защиты согласно NEMA (7F.30)	Тип 3R			
Сертификация (в соответствии с типом)	CE UKCA EAC			

G

Вентиляторы с фильтром для электрических шкафов, версии с электропитанием 120 В и 230 В AC

Типы 7F.20 для установки **в помещениях**

Типы 7F.30 для **наружной** установки

- Бесшумный
- Малая монтажная глубина
- Номинальное напряжение: 120 или 230 В AC (50-60Гц) или 24 В DC
- Экономия времени установки и обслуживания
- Быстрозаменяемый фильтрующий элемент
- Вентилятор с фильтром для обратного потока воздуха (7F.21 для установки в помещениях, 7F.31 для наружной установки)
- Доступна версия черного цвета RAL 9004 (только для 7F.20)

NEW **7F.20.8.xxx.5550**
7F.30.8.xxx.5550

- Номинальное напряжение 120 или 230 В AC
- Расход воздуха 50/60 Hz: 550/605 м³/ч
- Размер 5

NEW **7F.20.8.xxx.5700**
7F.30.8.xxx.5700

- Номинальное напряжение 120 или 230 В AC
- Расход воздуха 50/60 Hz: 660/700 м³/ч
- Размер 5

Габаритные чертежи см. стр. 15

Характеристики вентилятора					
Расход воздуха (свободный поток): 50/60 Hz	м³/ч	550/605		660/700	
Расход воздуха (с дополнительным фильтром на вытяжке): 50/60 Hz	м³/ч	400/440		550/600	
Уровень шума	дБ (A)	75		72	
Срок службы при 40°C	ч	50 000		50 000	
Электрические характеристики					
Номинальное напряжение (U_N)	В AC (50/60 Гц)	120	230	120	230
Рабочий диапазон	AC	(0.8…1.1)U_N		(0.8…1.1)U_N	
Расчетный ток: 50/60 Hz	A	0.66/0.85	0.34/0.49	0.92/1.14	0.46/0.53
Мощность: 50/60 Hz	Вт	75/102	76/116	110/140	106/120
Общие данные					
Корпус, крышка		Пластмасса UL94 V-0, светло-серый (RAL 7035)			
Фильтры (в комплекте)		G4 в соответствии с EN 779, средняя степень фильтрации (80…90)%		G3 в соответствии с EN 779, средняя степень фильтрации (80…90)%	
Материал фильтров		Пластиковые волокна, прогрессивная структура, термостойкие до 100°C, Класс F1 самозатухающий (DIN 53438)			
Электрическое соединение		Пружинные клеммы		винтовые клеммы	
Сечение провода (мм²)	мин/макс	0.7/2.5			
Сечение провода (AWG)	мин/макс	18/14			
Температура окружающей среды	°C	–15…+55 (–30…+55 для 7F.30)			
Степень защиты согласно EN 60529		IP 54			
Степень защиты согласно NEMA (7F.20)		Тип 12			
Степень защиты согласно NEMA (7F.30)		Тип 3R			
Сертификация (в соответствии с типом)		CE UKCA EAC			

СЕРИЯ 7F
Вентиляторы с фильтром (24...700)м³/ч

Вентиляторы с фильтром для электрических шкафов, версии с электропитанием 24 В DC

Типы 7F.20 для установки **в помещениях**

Типы 7F.30 для **наружной** установки

- Бесшумный
- Малая монтажная глубина
- Номинальное напряжение: 24 В DC
- Экономия времени установки и обслуживания
- Быстрозаменяемый фильтрующий элемент
- Вентилятор с фильтром для обратного потока воздуха (7F.21 для установки в помещениях, 7F.31 для наружной установки)
- Доступна версия черного цвета RAL 9004 (только для 7F.20)

	7F.20.9.024.1020 NEW **7F.30.9.024.1020**	**7F.20.9.024.2055** NEW **7F.30.9.024.2055**	**7F.20.9.024.3100** NEW **7F.30.9.024.3100**
	• Номинальное напряжение 24 В DC • Расход воздуха 24 м³/ч • Номинальная мощность 3.6 Вт • Размер 1	• Номинальное напряжение 24 В DC • Расход воздуха 55 м³/ч • Номинальная мощность 7 Вт • Размер 2	• Номинальное напряжение 24 В DC • Расход воздуха 100 м³/ч • Номинальная мощность 7 Вт • Размер 3
Габаритные чертежи см. стр. 14			
Характеристики вентилятора			
Расход воздуха (свободный поток) м³/ч	24	55	100
Расход воздуха (с дополнительным фильтром на вытяжке) м³/ч	14	40	75
Уровень шума дБ (А)	37.5	46	45
Срок службы при 40°C ч	50 000	50 000	50 000
Общие данные			
Номинальное напряжение (U_N) В DC	24	24	24
Рабочий диапазон DC	(0.8…1.1)U_N	(0.8…1.1)U_N	(0.8…1.1)U_N
Расчетный ток А	0.15	0.32	0.32
Мощность Вт	3.6	7	7
Общие данные			
Корпус, крышка	Пластмасса UL94 V-0		
Фильтры (в комплекте)	G3 в соответствии с EN 779, средняя степень фильтрации (80…90)%		
Материал фильтров	Пластиковые волокна, прогрессивная структура, термостойкие до 100°C, Класс F1 самозатухающий (DIN 53438)		
Электрическое соединение	Пружинные клеммы		
Сечение провода (мм²) мин/макс	0.7/2.5		
Сечение провода (AWG) мин/макс	18/14		
Температура окружающей среды °C	–15…+55 (–30…+55 для 7F.30)		
Степень защиты согласно EN 60529	IP 54		
Степень защиты согласно NEMA (7F.20)	Тип 12		
Степень защиты согласно NEMA (7F.30)	Тип 3R		
Сертификация (в соответствии с типом)	CE UKCA EAC CSA cULus cULus		

G

VI-2024, www.findernet.com

Вентиляторы с фильтром для электрических шкафов, версии с электропитанием 24 В DC

Типы 7F.20 для установки **в помещениях**

Типы 7F.30 для **наружной** установки

- Бесшумный
- Малая монтажная глубина
- Номинальное напряжение: 24 В DC
- Экономия времени установки и обслуживания
- Быстрозаменяемый фильтрующий элемент
- Вентилятор с фильтром для обратного потока воздуха (7F.21 для установки в помещениях, 7F.31 для наружной установки)
- Доступна версия черного цвета RAL 9004 (только для 7F.20)

7F.20.9.024.4250
NEW **7F.30.9.024.4250**

- Номинальное напряжение 24 В DC
- Расход воздуха 250 м³/ч
- Номинальная мощность 43 Вт
- Размер 4

Габаритные чертежи см. стр. 15

Характеристики вентилятора		
Расход воздуха (свободный поток)	м³/ч	250
Расход воздуха (с дополнительным фильтром на вытяжке)	м³/ч	195
Уровень шума	дБ (A)	64
Срок службы при 40°C	ч	50 000
Электрические характеристики		
Номинальное напряжение (U_N)	В DC	24
Рабочий диапазон	DC	(0.8…1.1)U_N
Расчетный ток	A	1.8
Мощность	Вт	43
Общие данные		
Корпус, крышка		Пластмасса UL94 V-0
Фильтры (в комплекте)		G3 в соответствии с EN 779, средняя степень фильтрации (80…90)%
Материал фильтров		Пластиковые волокна, прогрессивная структура, термостойкие до 100°C, Класс F1 самозатухающий (DIN 53438)
Электрическое соединение		Пружинные клеммы
Сечение провода (мм²)	мин/макс	0.7/2.5
Сечение провода (AWG)	мин/макс	18/14
Температура окружающей среды	°C	–15…+55 (–30…+55 для 7F.30)
Степень защиты согласно EN 60529		IP 54
Степень защиты согласно NEMA (7F.20)		Тип 12
Степень защиты согласно NEMA (7F.30)		Тип 3R
Сертификация (в соответствии с типом)		CE UKCA EAC SA cRUus cULus

VI-2024, www.findernet.com

Информация по заказам

Пример: Серия 7F, Вентилятор с фильтром для электрических щитов, Номинальное напряжение 230В AC, размер 1, Расход воздуха 24 м³/ч для установки в помещениях.

7 F . 2 0 . 8 . 2 3 0 . 1 0 2 0

Серия

Тип
20 = Вентиляторы с фильтром, установка в помещениях
21 = Вентиляторы с фильтром, версия с обратным направлением потока, установка в помещениях
30 = Вентиляторы с фильтром для наружной установки
31 = Вентиляторы с фильтром, версия с обратным направлением потока, для наружной установки

Версия питания
8 = AC (50/60 Гц)
9 = DC

Номинальное напряжение
024 = 24 В DC
120 = 120 В AC
230 = 230 В AC

Монтажный размер
1 = Размер 1 ($92^{+1.0}$ x $92^{+1.0}$) мм
2 = Размер 2 ($125^{+1.0}$ x $125^{+1.0}$) мм
3 = Размер 3 ($177^{+1.0}$ x $177^{+1.0}$) мм
4 = Размер 4 ($223^{+1.0}$ x $223^{+1.0}$) мм
5 = Размер 5 ($291^{+1.0}$ x $291^{+1.0}$) мм

Расход воздуха (свободный поток)
020 = 24 м³/ч
055 = 55 м³/ч
100 = 100 м³/ч
250 = 250 м³/ч
400 = 400 м³/ч
550 = 550 м³/ч
700 = 700 м³/ч

Цвет
Пусто = Серый RAL 7035 (7F.20)
Серый RAL 7000 (7F.30)
0 = Черный RAL 9004
(только для 7F.20)

G

Все типы вентиляторов с фильтром

Стандартные версии для помещений	Стандартные версии для наружной установки	Версии с обратным направлением потока, для установки в помещениях	Версии с обратным направлением потока, для наружной установки	Размер
7F.20.8.120.1020	7F.30.8.120.1020	7F.21.8.120.1020	7F.31.8.120.1020	Вентилятор с фильтром, размер 1
7F.20.8.120.2055	7F.30.8.120.2055	7F.21.8.120.2055	7F.31.8.120.2055	Вентилятор с фильтром, размер 2
7F.20.8.120.3100	7F.30.8.120.3100	7F.21.8.120.3100	7F.31.8.120.3100	Вентилятор с фильтром, размер 3
7F.20.8.120.4250	7F.30.8.120.4250	7F.21.8.120.4250	7F.31.8.120.4250	Вентилятор с фильтром, размер 4
7F.20.8.120.4400	7F.30.8.120.4400	7F.21.8.120.4400	7F.31.8.120.4400	Вентилятор с фильтром, размер 4
7F.20.8.120.5550	7F.30.8.120.5550	7F.21.8.120.5550	7F.31.8.120.5550	Вентилятор с фильтром, размер 5
7F.20.8.120.5700	7F.30.8.120.5700	7F.21.8.120.5700	7F.31.8.120.5700	Вентилятор с фильтром, размер 5
7F.20.8.230.1020	7F.30.8.230.1020	7F.21.8.230.1020	7F.31.8.230.1020	Вентилятор с фильтром, размер 1
7F.20.8.230.2055	7F.30.8.230.2055	7F.21.8.230.2055	7F.31.8.230.2055	Вентилятор с фильтром, размер 2
7F.20.8.230.3100	7F.30.8.230.3100	7F.21.8.230.3100	7F.31.8.230.3100	Вентилятор с фильтром, размер 3
7F.20.8.230.4250	7F.30.8.230.4250	7F.21.8.230.4250	7F.31.8.230.4250	Вентилятор с фильтром, размер 4
7F.20.8.230.4400	7F.30.8.230.4400	7F.21.8.230.4400	7F.31.8.230.4400	Вентилятор с фильтром, размер 4
7F.20.8.230.5550	7F.30.8.230.5550	7F.21.8.230.5550	7F.31.8.230.5550	Вентилятор с фильтром, размер 5
7F.20.8.230.5700	7F.30.8.230.5700	7F.21.8.230.5700	7F.31.8.230.5700	Вентилятор с фильтром, размер 5
7F.20.9.024.1020	7F.30.9.024.1020	7F.21.9.024.1020	7F.31.9.024.1020	Вентилятор с фильтром, размер 1
7F.20.9.024.2055	7F.30.9.024.2055	7F.21.9.024.2055	7F.31.9.024.2055	Вентилятор с фильтром, размер 2
7F.20.9.024.3100	7F.30.9.024.3100	7F.21.9.024.3100	7F.31.9.024.3100	Вентилятор с фильтром, размер 3
7F.20.9.024.4250	7F.30.9.024.4250	7F.21.9.024.4250	7F.31.9.024.4250	Вентилятор с фильтром, размер 4

Примечание:
Технические характеристики (объем воздуха, размеры и электрические параметры) стандартных вентиляторов с фильтром (7F.20 и 7F.30) и вентиляторов с обратным потоком (7F.21 и 7F.31) полностью совпадают.

Фильтры на вытяжке

Типы 7F.02 для установки **в помещениях**

Типы 7F.03 для **наружной** установки

Размер фильтра на вытяжке выбирать в соответствии с размером щитового вентилятора

- Малая монтажная глубина
- Экономия времени установки и обслуживания
- Быстрозаменяемый фильтрующий элемент
- Доступна версия черного цвета RAL 9004 (только для 7F.02)

7F.02.0.000.1000
NEW **7F.03.0.000.1000**

- для вентиляторов: 7F.20.x.xxx.1020 или 7F.30.x.xxx.1020
- Размер 1

7F.02.0.000.2000
NEW **7F.03.0.000.2000**

- для вентиляторов: 7F.20.x.xxx.2055 или 7F.30.x.xxx.2055
- Размер 2

7F.02.0.000.3000
NEW **7F.03.0.000.3000**

- для вентиляторов: 7F.20.x.xxx.3100 или 7F.30.x.xxx.3100
- Размер 3

Габаритные чертежи см. стр. 14

Общие данные	
Корпус, крышка	Пластмасса UL94 V-0
Фильтры (в комплекте)	G3 в соответствии с EN 779, средняя степень фильтрации (80…90)%
Материал фильтров	Пластиковые волокна, прогрессивная структура, термостойкие до 100°C, Класс F1 самозатухающий (DIN 53438)
Температура окружающей среды °C	–15…+ 55 (–30…+55 для 7F.03)
Степень защиты согласно EN 60529	IP 54
Степень защиты согласно NEMA (7F.20)	Тип 12
Степень защиты согласно NEMA (7F.30)	Тип 3R
Сертификация (в соответствии с типом)	CE UKCA EAC CSA cULus cULus

СЕРИЯ 7F
Фильтры на вытяжке для щитовых вентиляторов

Фильтры на вытяжке

Типы 7F.02 для установки **в помещениях**

Типы 7F.03 для **наружной** установки

Размер фильтра на вытяжке выбирать в соответствии с размером щитового вентилятора

- Малая монтажная глубина
- Экономия времени установки и обслуживания
- Быстрозаменяемый фильтрующий элемент
- Доступна версия черного цвета RAL 9004 (только для 7F.02)

	7F.02.0.000.4000 NEW **7F.03.0.000.4000**	**7F.02.0.000.5000** NEW **7F.03.0.000.5000**
	• для вентиляторов: 7F.20.x.xxx.4250, 7F.20.8.xxx.4440 или 7F.30.x.xxx.4250, 7F.30.8.xxx.4400 • Размер 4	• для вентиляторов: 7F.20.x.xxx.5550, 7F.20.8.xxx.5700 или 7F.30.x.xxx.5550, 7F.30.8.xxx.5700 • Размер 5

Габаритные чертежи см. стр. 15

Общие данные		
Корпус, крышка	Пластмасса UL94 V-0, светло-серый (RAL 7035)	
Фильтры (в комплекте)	G3 в соответствии с EN 779, средняя степень фильтрации (80…90)%	
Материал фильтров	Пластиковые волокна, прогрессивная структура, термостойкие до 100°C, Класс F1 самозатухающий (DIN 53438)	
Температура окружающей среды °C	–15…+ 55 (–30…+55 для 7F.03)	
Степень защиты (согласно EN 60529)	IP 54	
Степень защиты согласно NEMA (7F.20)	Тип 12	
Степень защиты согласно NEMA (7F.30)	Тип 3R	
Сертификация (в соответствии с типом)	CE UKCA EAC SP cULus cULus	

Информация по заказам

Пример: Серия 7F, Фильтры на вытяжке для электрических щитов, для установки в помещениях, размер 1.

7	F	.	0	2	.	0	.	0	0	0	.	1	0	0	0	

Серия

Тип
02 = Фильтры на вытяжке для установки в помещениях
03 = Фильтры на вытяжке для наружной установки

Версия питания
0 = Не применяется для фильтра выхлопных газов

Рабочее напряжение
000 = Не применяется для фильтра выхлопных газов

Монтажный размер
1000 = Размер 1 ($92^{+1.0}$ x $92^{+1.0}$) мм
2000 = Размер 2 ($125^{+1.0}$ x $125^{+1.0}$) мм
3000 = Размер 3 ($177^{+1.0}$ x $177^{+1.0}$) мм
4000 = Размер 4 ($223^{+1.0}$ x $223^{+1.0}$) мм
5000 = Размер 5 ($291^{+1.0}$ x $291^{+1.0}$) мм

Цвет
Пусто = Серый RAL 7035 (7F.02)
Серый RAL 7000 (7F.03)
0 = Черный RAL 9004 (только для 7F.02)

Компоненты

Стандартные версии вентиляторов для помещений	Стандартные версии вентиляторов для наружной установки	Стандартные версии фильтров на вытяжке для помещений	Стандартные версии фильтров на вытяжке для наружной установки	Фильтрующие элементы	Размер
7F.20.8.xxx.1020	7F.30.8.xxx.1020	7F.02.0.000.1000	7F.03.0.000.1000	07F.15	1
7F.20.8.xxx.2055	7F.30.8.xxx.2055	7F.02.0.000.2000	7F.03.0.000.2000	07F.25	2
7F.20.8.xxx.3100	7F.30.8.xxx.3100	7F.02.0.000.3000	7F.03.0.000.3000	07F.35	3
7F.20.8.xxx.4250	7F.30.8.xxx.4250	7F.02.0.000.4000	7F.03.0.000.4000	07F.45	4
7F.20.8.xxx.4400	7F.30.8.xxx.4400	7F.02.0.000.4000	7F.03.0.000.4000	07F.46 (07F.45 для 7F.0x-4000)	4
7F.20.8.xxx.5550	7F.30.8.xxx.5550	7F.02.0.000.5000	7F.03.0.000.5000	07F.56 (07F.55 для 7F.0x-5000)	5
7F.20.8.xxx.5700	7F.30.8.xxx.5700	7F.02.0.000.5000	7F.03.0.000.5000	07F.55	5
7F.20.9.024.1020	7F.30.9.024.1020	7F.02.0.000.1000	7F.03.0.000.1000	07F.15	1
7F.20.9.024.2055	7F.30.9.024.2055	7F.02.0.000.2000	7F.03.0.000.2000	07F.25	2
7F.20.9.024.3100	7F.30.9.024.3100	7F.02.0.000.3000	7F.03.0.000.3000	07F.35	3
7F.20.9.024.4250	7F.30.9.024.4250	7F.02.0.000.4000	7F.03.0.000.4000	07F.45	4

Сменный фильтрующий элемент	07F.15	07F.25	07F.35	07F.45/46	07F.55/56
Степень защиты корпуса фильтра	IP 54				

Аксессуары

07F.80

Клапан выравнивания давления, для выравнивания давления в закрытых электрощитах		07F.80
Входное устройство	см²	7
Способ крепления		PG 29 резьба с накидной гайкой
Момент завинчивания	Нм	5 (макс.10)
Материал		Пластмасса UL94-V0
Габариты (диаметр / глубина)	мм	65.5/30.5
Монтажное положение		вертикально, в верхней части боковых стенок, напротив
Температура окружающей среды	°C	–45…+70
Степень защиты		IP 55

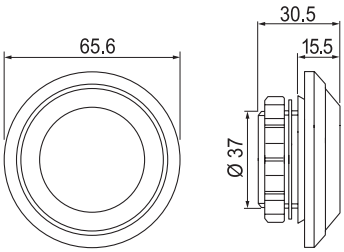

В упаковке – 2 клапана выравнивания давления

Инструкции по установке вентилятора с фильтром и фильтра на вытяжке

Расположение вентилятора с фильтром и фильтра на вытяжке

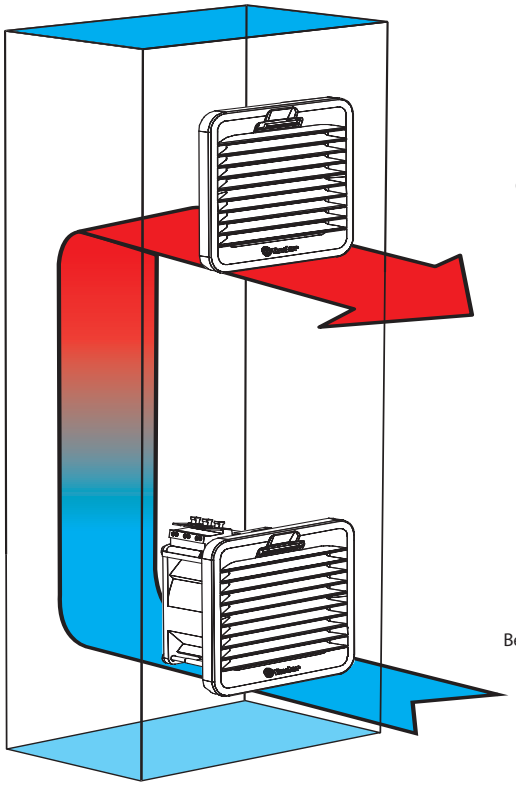

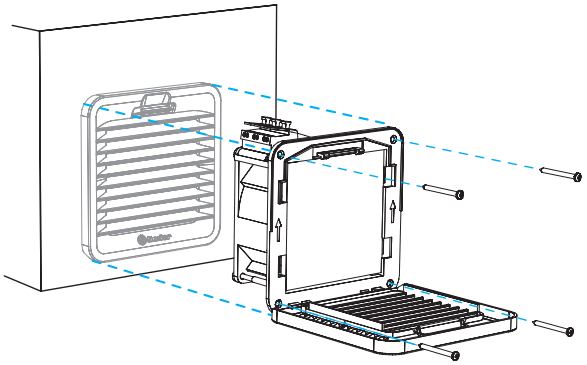

Установка только с помощью зажимных клипс рекомендуется только для шкафов с толщиной стенок 1.5 мм;
Также возможна установка для шкафов с толщиной стенок от 1 до 2.5 мм.
Рекомендуется крепление с помощью винтов (входят в комплект).
Момент затяжки винтов 0.3 Нм.

G

Замена фильтрующего элемента

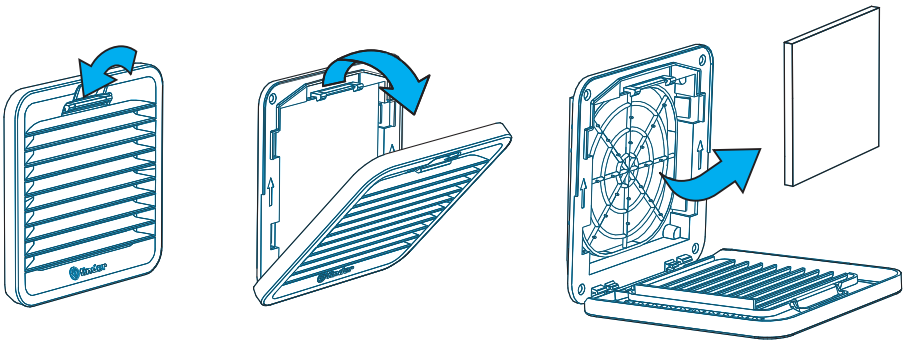

Монтажные чертежи для вентиляторов с фильтром и вытяжных фильтров

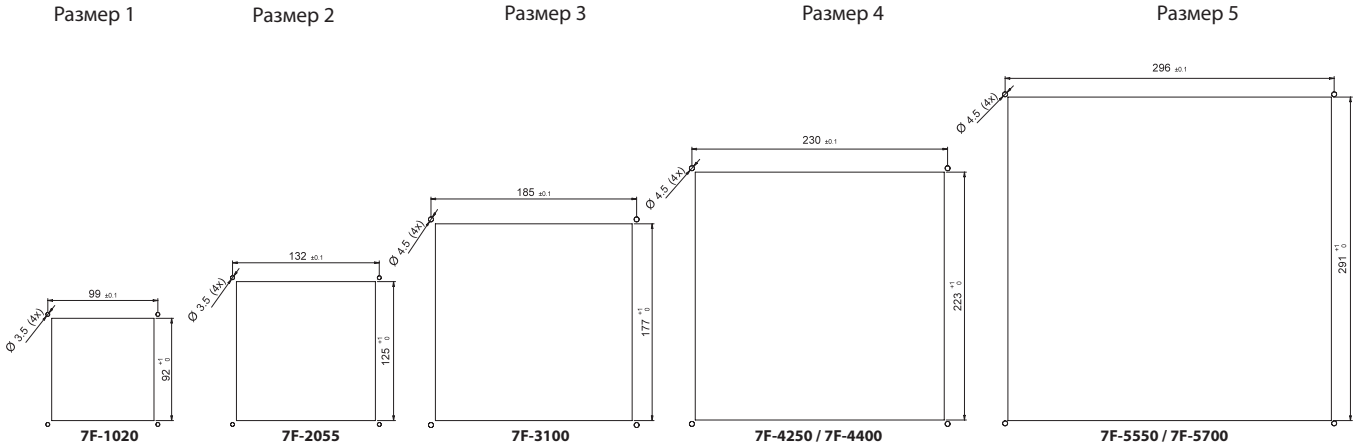

Монтаж и техническое обслуживание

1. Вырезать отверстие в стенке электрощита по размеру вентилятора или фильтра на вытяжке в соответствии с монтажной схемой. Шаблон отверстия в упаковке вентилятора или фильтра.
2. Произвести электрическое подключение.
3. Закрепить вентилятор и фильтр путем защелкивания боковых упоров в монтажном отверстии, без использования винтов (при толщине материала боковой стенки 1.2…2.4 мм). При толщине материала боковой стенки, отличной от указанной выше, рекомендуется закрепить вентилятор и фильтр с помощью прилагаемых винтов. Отверстия под винты обозначены на шаблоне, крепежные винты в комплекте (для размера 1 шаблон только для монтажного отверстия).
4. При снятии вентилятора в сборе с фильтром, открутите крепежные винты в пластиковой крышке вентилятора, затем замените фильтрующий элемент под пластиковой крышкой.
5. При ремонте или замене фильтрующего элемента, также снимите пластиковую крышку, замените фильтрующий элемент, и установите крышку обратно.

Габаритные чертежи

Тип 7F.xx.x.xxx.1020

AC версия

DC версия

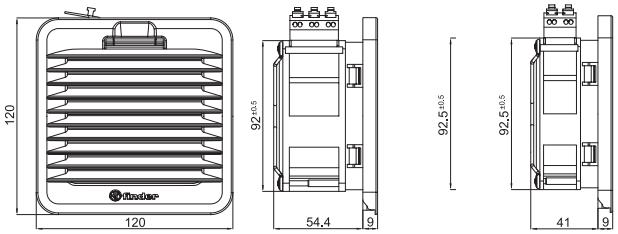

Тип 7F.0x.0.000.1000

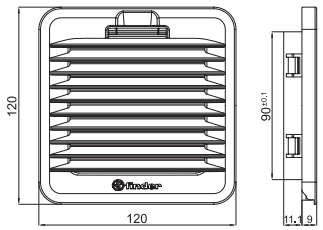

Тип 7F.xx.x.xxx.2055

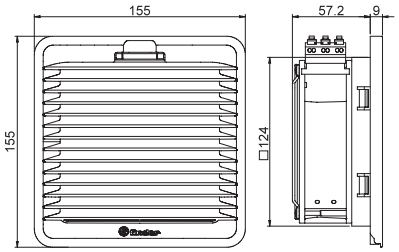

Тип 7F.0x.0.000.2000

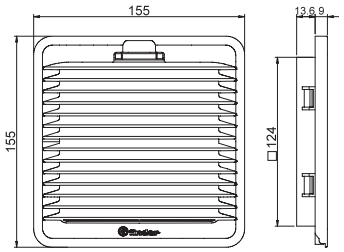

Тип 7F.xx.x.xxx.3100

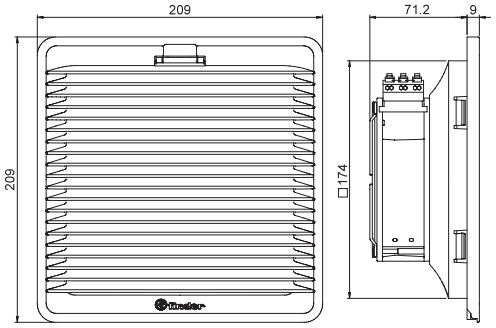

Тип 7F.0x.0.000.3000

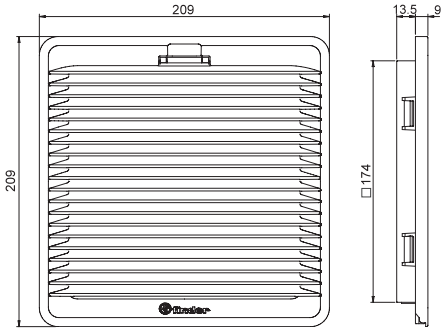

Тип 7F.xx.x.xxx.4250

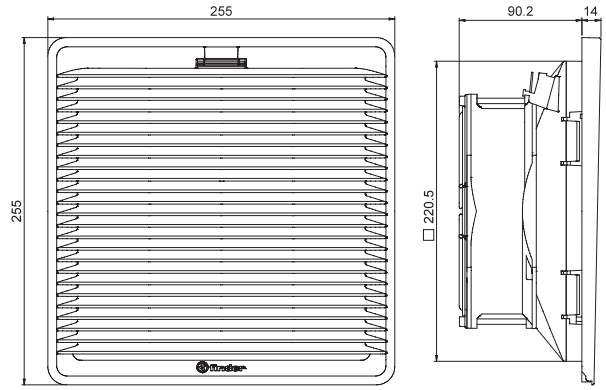

Тип 7F.0x.0.000.4000

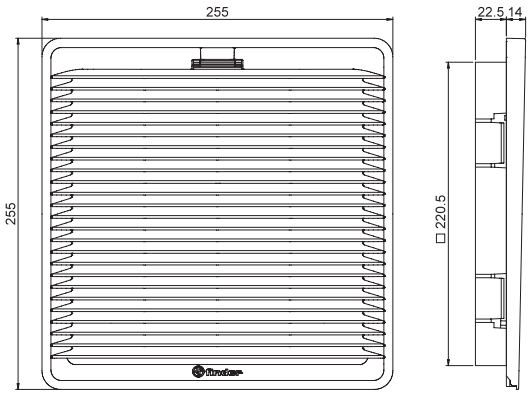

G

Габаритные чертежи

Тип 7F.xx.x.xxx.4400

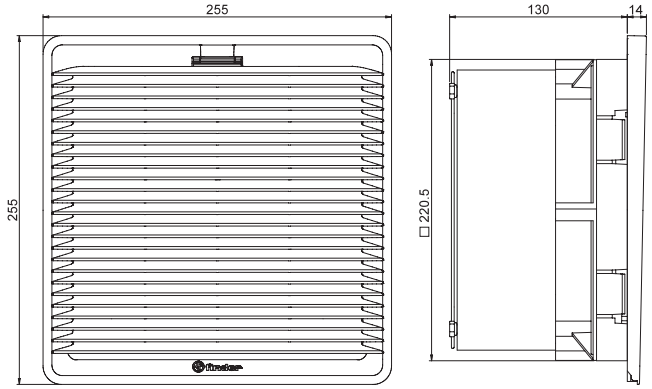

Тип 7F.0x.0.000.4000

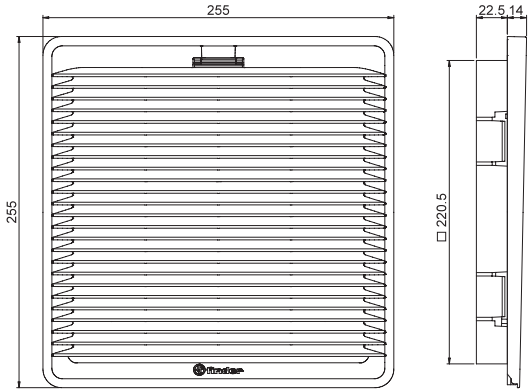

Тип 7F.xx.x.xxx.5550

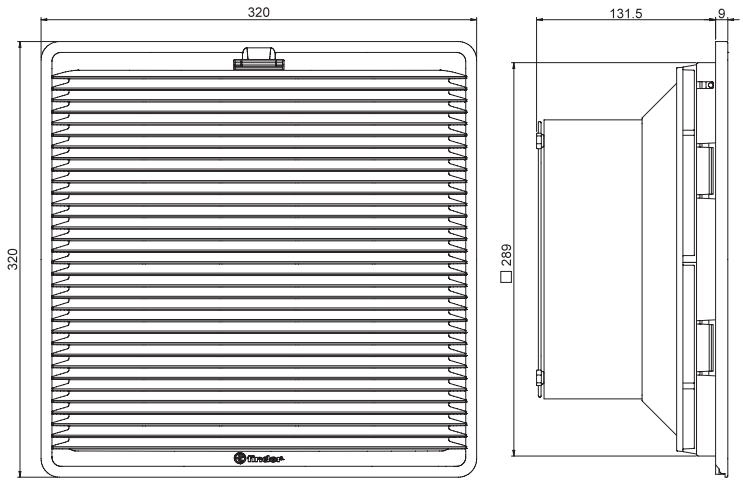

Тип 7F.0x.0.000.5000

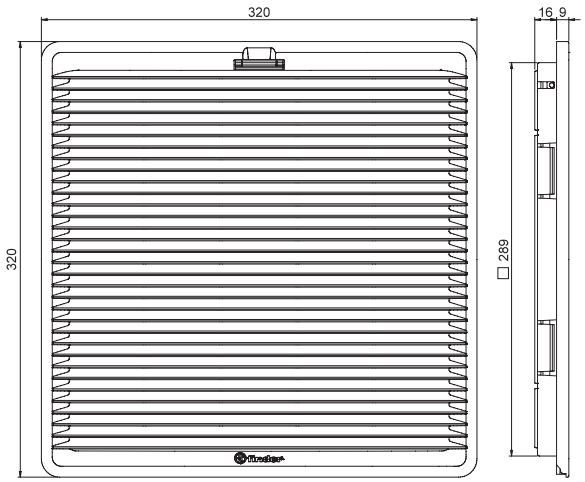

Тип 7F.xx.x.xxx.5700

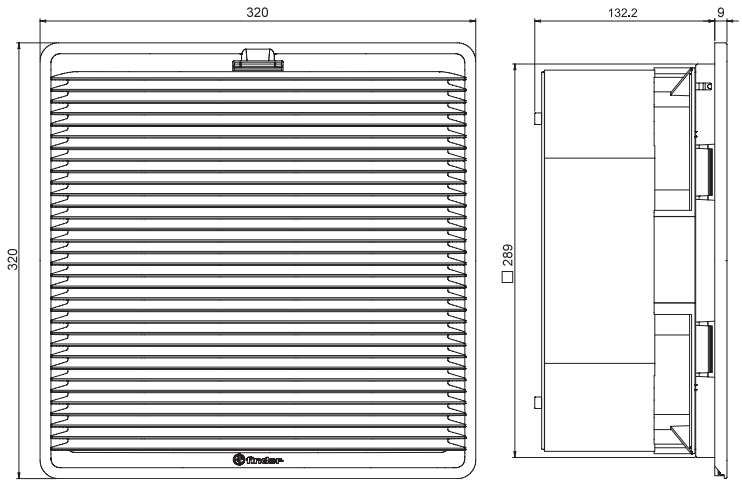

Тип 7F.0x.0.000.5000

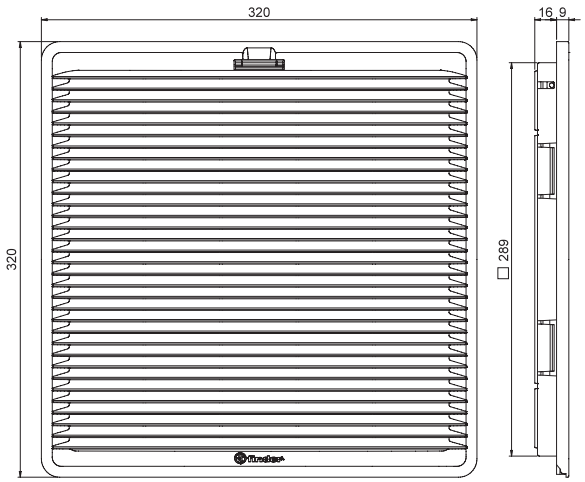

Выбор вентиляторов

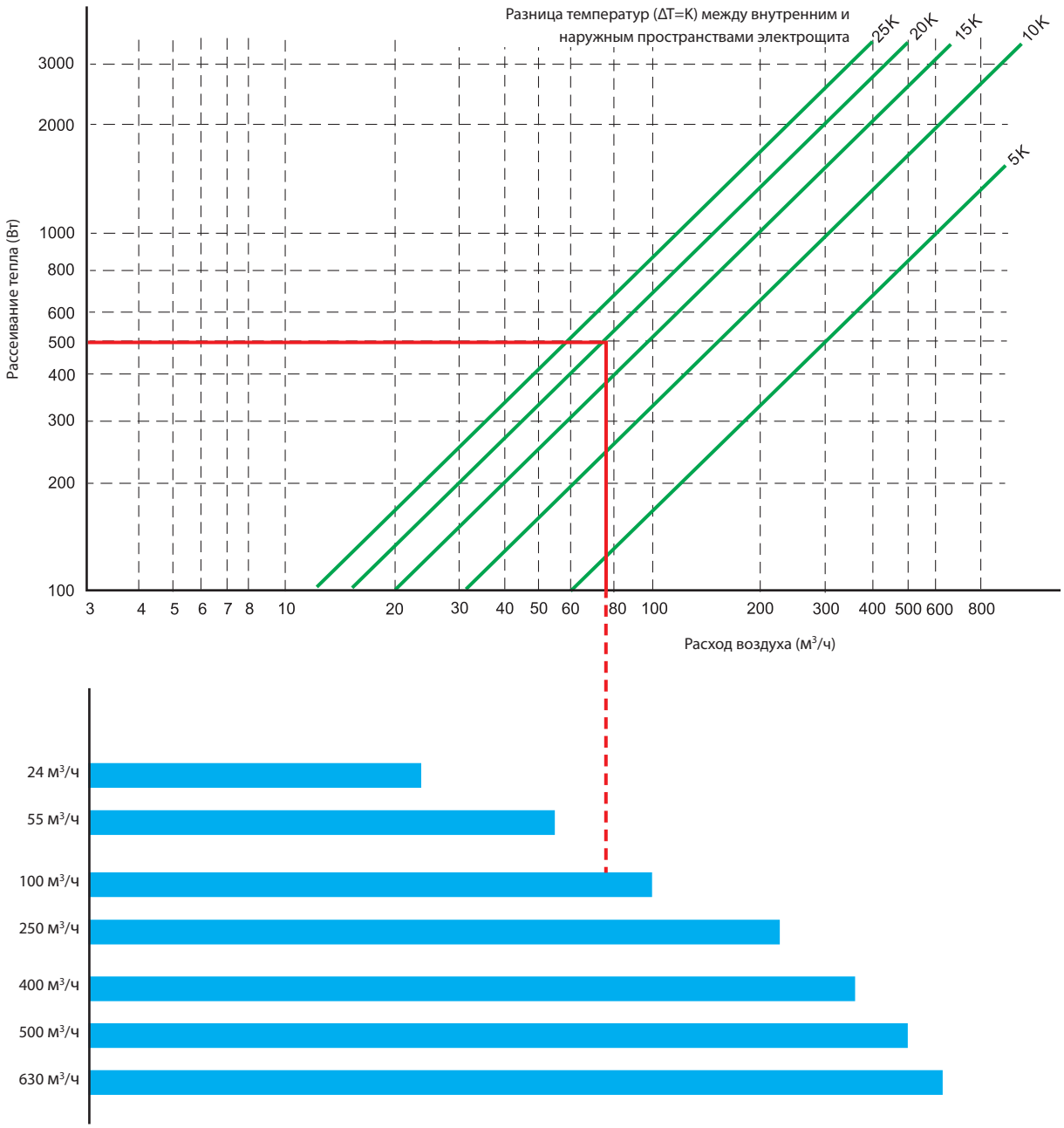

G

Пример

Во-первых, оцените мощность, рассеиваемую внутри электрощита. Затем вычислите максимальную разницу между внутренней и внешней температурой (зеленые линии), учитывая максимально допустимую температуру внутри щита (в соответствии с условиями эксплуатации устройств и электрических компонент, установленных в электрощите), и максимальной возможной температурой вне электрощита.

Проекция на ось X точки пересечения линии тепловой мощности (Вт) и соответствующей зеленой линии, соответствует расчетному значению расхода воздуха (м³/ч), которое необходимо обеспечить для достижения максимально допустимой температуры внутри электрощита. Продлив эту линию вертикально до пересечения с синей горизонтальной полосой, получим оптимальный типоразмер вентилятора серии 7F, необходимый для обеспечения отвода тепла в расчетных условиях.

В рассмотренном примере приведен выбор вентилятора для электрощита с выделяемой тепловой мощностью 500Вт, при этом перепад температур между внутренним и наружным пространствами электрощита составляет 20K. Требуемый расход воздуха составляет около 80м³/ч. Имеет смысл заложить в расчет запас 10% с учетом загрязнения фильтра.

Таким образом, для обеспечения надлежащего отвода тепла из внутреннего пространства электрощита в данных условиях подходит вентилятор серии 7F с расходом воздуха 100 м³/ч.

Инструкции по применению

Вентилятор с фильтром
Вентилятор закреплен на оси с шарикоподшипником, корпус из алюминия, ротор изготовлен из пластика или металла (в зависимости от модификации).

Классификация фильтров
Согласно EN 779 фильтры классифицируются по 9 классам: 4 класса фильтров грубой очистки пыли и 5 классов сажевых фильтров тонкой очистки. Фильтр грубой очистки G1 – G4 непроницаемы для частиц > 10 мкм и сажевые фильтры G5 – G9 применяются для фильтрации частиц (1…10) мкм.

Класс фильтра	Примеры частиц	размеры частиц
G1 - G4 (EU1 - EU4)	Текстильные волокна, волосы, песок, пыльца, споры, насекомые, цементная пыль	> 10 мкм
G5 - G9 (EU5 - EU9)	Пыльца, споры, цементная пыль, табачный дым, дым от нефтепродуктов, копоть	(1…10) мкм

Эффективность воздушного фильтра (Am)
Эффективность воздушного фильтра (Am) представляет собой количество пыли в процентах, которые задерживается с помощью фильтра.

Фильтрующие элементы
Качество фильтрующих элементов определяется в соответствии с EN 779 в независимой лаборатории. Маркировка с наименованием типа и класса фильтра наносится на изделие вместе с торговым знаком после испытаний в лаборатории. Для примененных фильтрующих элементов класса G3 или G4 среднее значение эффективности воздушного фильтра составляет (80…90) %.

Материал фильтрующих элементов
Фильтрующий материал состоит из пластикового волокна с прогрессивной структурой, имеющий влагостойкость до 100% относительной влажности и термостойкость до +100°C. Согласно требованиям пожарной класса F1, в соотв. DIN 53438, материал фильтрующих элементов является самозатухающим.

Прогрессивная структура материала фильтрующих элементов
Отдельные волокна материала фильтра укреплены посредством определенного процесса и представляют, таким образом, прогрессивную структуру. Т.е. диаметры волокон фильтра и расстояния между волокнами меньше с чистой наветренной стороны, чем с подветренной стороны. Вследствие этого на фильтре оседают сначала крупные частицы пыли, и затем мелкие частицы пыли. Таким образом, рационально используется весь объем фильтрующих элементов.

Класс воспламеняемости корпуса фильтра
Использованные пластмассы соответствуют классу воспламеняемости V-0, согласно UL94.

Версии вентиляторов с обратным направлением потока воздуха
Как указано выше, в стандартной комплектации вентилятор с фильтром поставляются в положении “приток в щит”, т.е.
холодный воздух фильтруется и втягивается в корпус электрощита. В некоторых случаях бывает необходимо, чтобы теплый воздух выдувается из корпуса. Направление воздушного потока можно изменить с притока в электрощит на вытяжку путем изменения положения двигателя вентилятора (для вентиляторов 7F.50), либо заказать версию вентилятора с обратным направлением потока воздуха (7F.21 или 7F.31).

Установка клапана для выравнивания давление
В плотно закрытых электрических щитах, вследствие нагревания в процессе работы отдельных компонентов, происходит увеличение давления воздуха. Клапан выравнивания давления компенсирует изменение давления, при этом сохраняя высокую степень защиты электрощита от пыли и влаги.
Клапан выравнивания давления соответствует нормам DIN EN 62208 для использования в электрических щитах.

Для монтажа клапана выравнивания давления, в стенке корпуса щита просверливают отверстие Ø 37+1.0 мм, и закрепляют его с помощью прилагаемой гайки. Убедитесь, что уплотнительное кольцо смонтировано на внешней стороне стенки щита. В целях обеспечения оптимального выравнивания давления, рекомендуется установка двух клапанов регулировки давления в верхней части электрощита.