finder
RELAYING INNOVATION

Accesorios YESLY

SERIE
1Y

Nos reservamos el derecho de realizar cambios en los precios, características, especificaciones, apariencia y disponibilidad de productos y servicios sin previo aviso.
FINDER no asume ninguna responsabilidad por la presencia de posibles errores o información insuficiente en este documento.
En caso de discrepancia entre las versiones impresa y online, prevalecerá esta última.

Modular GATEWAY SMART HOME

Con Finder YESLY GATEWAY puedes controlar los dispositivos YESLY y los termostatos smart BLISS2 de forma remota, estés donde estés. Siempre es posible, en cualquier momento y en cualquier lugar, verificar su estado y realizar cambios en caso de ser necesario.

Además, a través de GATEWAY y la conectividad a la nube es posible gestionar tu sistema mediante comandos de voz utilizando el Asistente de GOOGLE o AMAZON ALEXA.

GATEWAY se conecta a través de la red Wi-Fi de 2.4 GHz de su red doméstica y se comunica con los dispositivos YESLY y BLISS2 a través de Bluetooth o transmisiones RF de 868 MHz.

En el caso que se pierda la conexión a Internet, los dispositivos YESLY y BLISS2 instalados en el sistema continuarán funcionando ya que están conectados a través de Bluetooth o transmisiones RF de 868 MHz al GATEWAY.

1Y.GW.8.230.BS00
Bornes de jaula

NEW **1Y.GW.8.230.BS00** GATEWAY

works with the Google Assistant

WORKS WITH amazon alexa

Código	
Modular GATEWAY SMART HOME para dispositivos YESLY y termostatos smart BLISS2	**1Y.GW.8.230.BS00**
Características técnicas	
Alimentación V AC (50/60 Hz)	110…230
Frecuencia de operación	Wi-Fi 2.4 GHz / Bluetooth BLE / 868 MHz
Temperatura de funcionamiento °C	–10…+50
Alcance de transmisión Bluetooth entre dispositivos YESLY y GATEWAY	Cerca de 10 metros en campo libre y en ausencia de obstáculos. El alcance de transmisión puede variar dependiendo de la estructura del edificio.
Radiofrecuencia RF 868 MHz entre termostatos BLISS2 y GATEWAY	Cerca de 30 metros en campo libre El alcance de transmisión puede variar dependiendo de la estructura del edificio.
Homologaciones (según los tipos)	CE UK CA EAC

GATEWAY de Segunda Generación

Con Finder YESLY GATEWAY es posible controlar el sistema YESLY y los Termostatos Smart BLISS2 de forma remota, desde cualquier lugar del mundo. Siempre será posible verificar el estado de sus dispositivos y cambiarlo.

Además, a través del GATEWAY, es posible controlar el sistema incluso con la voz utilizando los asistentes de voz GOOGLE Assistant y AMAZON ALEXA.

GATEWAY se conecta a través de la red WiFi de 2.4GHz del router doméstico y comunica con los dispositivos YESLY y BLISS2 vía Bluetooth o Radiofrecuencia RF 868MHz.

En caso de fallo de la conexión a internet, el sistema YESLY y BLISS2 seguirá trabajando de forma local al estar conectado vía Bluetooth o RF 868MHz con el GATEWAY.

1Y.GU.005.1 GATEWAY

works with the Google Assistant

WORKS WITH amazon alexa

Código	
2nda Generación GATEWAY para dispositivos YESLY y termostatos Smart BLISS2	**1Y.GU.005.1**
Características técnicas	
Alimentación	5 V – 1 A min
Frecuencia de operación	WiFi 2.4 GHz / Bluetooth BLE / 868MHz
Temperatura de funcionamiento °C	–10…+50
Alcance de transmisión Bluetooth entre dispositivos YESLY y GATEWAY	Cerca de 10 metros en campo libre y en ausencia de obstáculos. El alcance de transmisión puede variar dependiendo de la estructura del edificio.
Radiofrecuencia RF 868 MHz entre termostatos BLISS2 y GATEWAY	Cerca de 30 metros en campo libre El alcance de transmisión puede variar dependiendo de la estructura del edificio.
Homologaciones (según los tipos)	CE UK CA EAC

I-2025, www.findernet.com

BEYON - Pulsador inálambrico

Finder BEYON es un pulsador inálambrico innovador que te permite controlar los dispositivos dentro del sistema **YESLY.**

- El diseño sencillo de BEYON se adapta a todos los tipos de muebles, resultando discreto y elegante.
- Se puede asociar con los dispositivos YESLY a través de la app **Finder YOU** para encender / apagar o regular las luces, controlar las persianas eléctricas.
- Se puede configurar para controlar y activar ESCENARIOS.
- Beyon funciona sin baterías y sin necesidad de recargas.
- Disponible con dos o cuatro canales.

1Y.13.Bxx

Códigos	
BEYON – Pulsador inalámbrico blanco de 2 canales	**1Y.13.B10**
BEYON – Pulsador inalámbrico gris antracita de 2 canales	**1Y.13.B12**
BEYON – Pulsador inalámbrico blanco de 4 canales	**1Y.13.B20**
BEYON – Pulsador inalámbrico gris antracita de 4 canales	**1Y.13.B22**
Características técnicas	
Fuente de energía	Generador de energía eléctrica
Frecuencia de operación	Bluetooth BLE 2.4 GHz
Ciclos de conmutación, mínimo ciclos	50 000
Temperatura de funcionamiento °C	–25…+65
Alcance de transmisión	Cerca de 10 metros en campo libre y en ausencia de obstáculos. El alcance de transmisión puede variar dependiendo de la estructura del edificio.
Color	Blanco - Gris antracita
Dimensiones mm	64.6 Ø x 24.6
Homologaciones (según los tipos)	CE UK CA FCC IC EAC

El pulsador **BEYON** se suministra con un disco magnético y un papel adhesivo, por lo que será posible colocarlo en cualquier tipo de superficie: metal, madera, vidrio. Además, las fundas de silicona, incluidas en el paquete, protegen al **BEYON** de las caídas y proporcionan un código de colores increíblemente sencillo, útil para asociar los pulsadores con las habitaciones o funciones.

BEYON está disponible en BLANCO o GRIS ANTRACITA, mientras que las cubiertas se suministran en FINDER BLUE, NIGHT GREY y GLACIER WHITE.

Pulsador de pared inalámbrico 013.B9

Pulsador inalámbrico innovador que permite el control de los dispositivos dentro del sistema **YESLY**.

- Se puede asociar con los dispositivos YESLY a través del app **Finder YOU** para encender / apagar o regular las luces, controlar las persianas eléctricas.
- Se puede configurar para controlar y activar ESCENARIOS.
- Funciona sin pilas y sin necesidad de recargas.
- El diseño es más clásico y esencial, proporcionando al sistema YESLY una gama de estilo completa.

013.B9

Código		
El pulsador inalámbrico 013.B9 se puede configurar con 2 o 4 canales.		**013.B9**
Características técnicas		
Fuente de energía		Generador de energía eléctrica
Frecuencia de operación		Bluetooth BLE 2.4 GHz
Ciclos de conmutación, mínimo	ciclos	50 000
Temperatura de funcionamiento	°C	–25…+65
Alcance de transmisión		Cerca de 10 metros en campo libre y en ausencia de obstáculos. El alcance de transmisión puede variar dependiendo de la estructura del edificio.
Color		Blanco
Dimensiones	mm	82 x 82 x 14
Homologaciones (según los tipos)		CE UK CA FCC IC EAC

El pulsador **013.B9** se suministra con un papel adhesivo, por lo que será posible colocarlo en cualquier tipo de superficie: metal, madera o vidrio.
Para instalarlo sin recurrir a intervenciones invasivas.
Además, es posible fijarlo en una caja redonda de 60 mm de diámetro, para garantizar una flexibilidad de instalación óptima.
El pulsador **013.B9** proporciona los adaptadores para la configuración con dos o cuatro canales.

Amplificador de alcance

Permite ampliar el alcance de transmisión y se utiliza cuando los pulsadores inalámbricos o los smartphone no pueden comunicarse con los dispositivos YESLY debido a la distancia.
El amplificador de alcance es un dispositivo plug & play, no necesita configuraciones.
Está equipado con un LED de señalización que identifica la operación.

1Y.E8.230
Bornes de jaula

1Y.EU.005

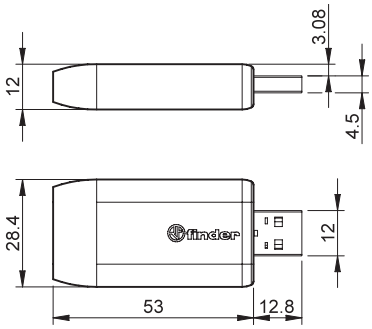

1Y.E8.230

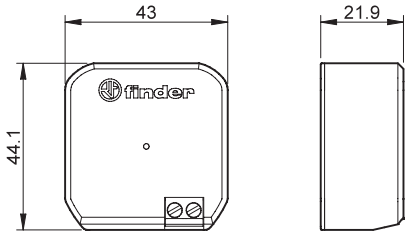

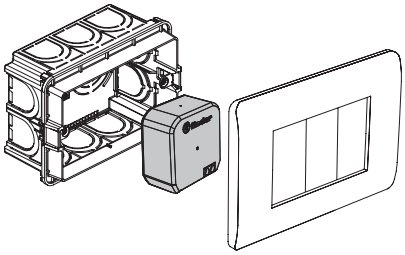

Códigos		
Amplificador de alcance con entrada USB	**1Y.EU.005**	
Amplificador de alcance 110…230 V AC	**1Y.E8.230**	
Características técnicas	**1Y.EU.005**	**1Y.E8.230**
Alimentación	Conector USB 5 V – 0.5 A min	110…230 V AC (50/60Hz)
Frecuencia de operación	2.4 GHz	
Temperatura de funcionamiento °C	–10…+50	
Alcance de transmisión	Cerca de 10 metros en campo libre y en ausencia de obstáculos. El alcance de transmisión puede variar dependiendo de la estructura del edificio.	
Homologaciones (según los tipos)	CE UK CA FCC IC EAC	

El amplificador de alcance debe instalarse a una distancia máxima de 10 metros, y se pueden utilizar hasta 4 dispositivos en la misma instalación. Se puede conectar a todo tipo de entrada USB que proporcione una fuente de alimentación de al menos 5V y 0.5A.

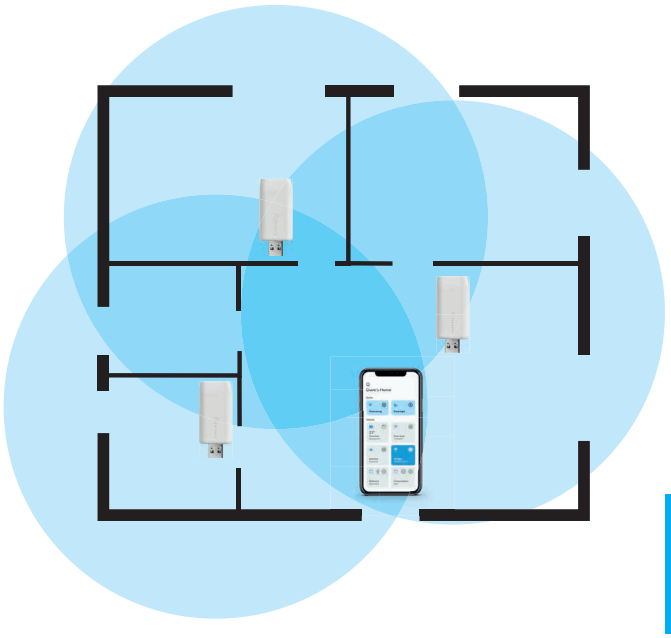

SERIE 1Y
Accesorios YESLY

Interfaz de entrada

La interfaz YESLY 1Y.P2 con 2 entradas se ha desarrollado para integrar fácilmente cualquier contacto seco o conectado a fase con el sistema YESLY.
Con la interfaz 1Y.P2, es posible controlar dispositivos individuales o cualquier escenario de iluminación o persianas utilizando la serie civil elegida.

- 2 canales de entrada (P1 y P2)
- Adecuado para controlar dispositivos YESLY, con pulsadores o interruptores tradicionales, por ejemplo, utilizando la serie civil ya instalada o con contactos de relé, salidas de PLC, etc.
- Programación vía smartphone con Finder YOU
- Compatible con pulsadores luminosos (máximo 5 pulsadores)
- Alcance de transmisión: 10 metros en campo libre

1Y.P2.8.230.B000
Bornes de jaula

1Y.P2.8.230.B000

Código	
Interfaz YESLY con 2 entradas	**1Y.P2.8.230.B000**
Características técnicas	
Alimentación	110…230 V AC
Frecuencia de operación	2.4 GHz
Temperatura de funcionamiento °C	–10…+50
Alcance de transmisión	Cerca de 10 metros en campo libre y en ausencia de obstáculos. El alcance de transmisión puede variar dependiendo de la estructura del edificio.
Homologaciones (según los tipos)	CE UK CA EAC

I-2025, www.findernet.com

Esquemas de conexión

Tipo 1Y.GW.8.230.BS00 GATEWAY

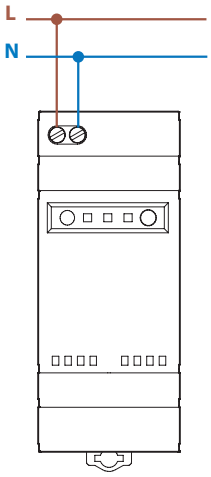

Tipo 1Y.E8.230

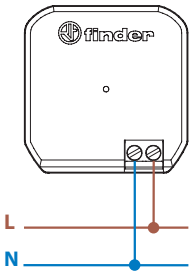

Tipo 1Y.P2.8.230.B000

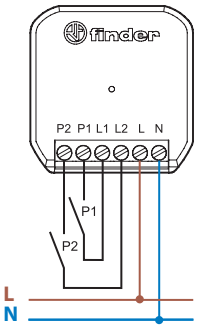

Dimensiones

Tipo 1Y.EU.005

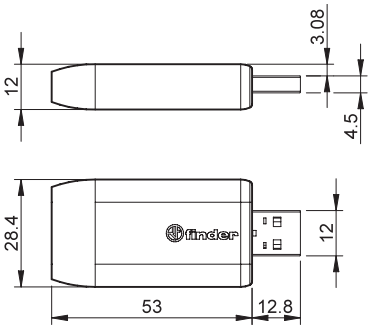

Tipo 1Y.GU.005.1

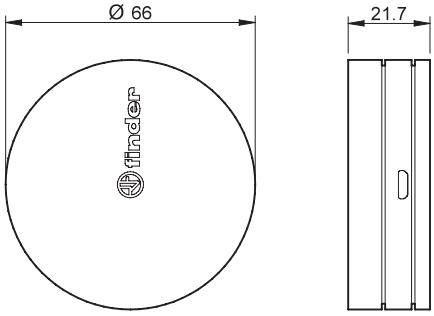

Tipo 1Y.13.Bxx

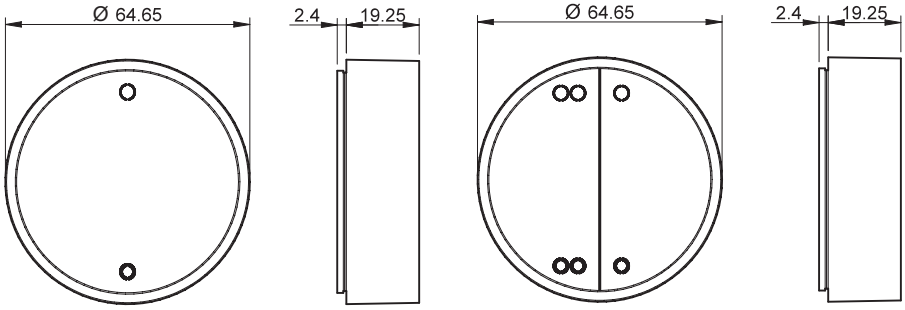

Dimensiones

Tipo 1Y.GW.8.230.BS00
Bornes de jaula

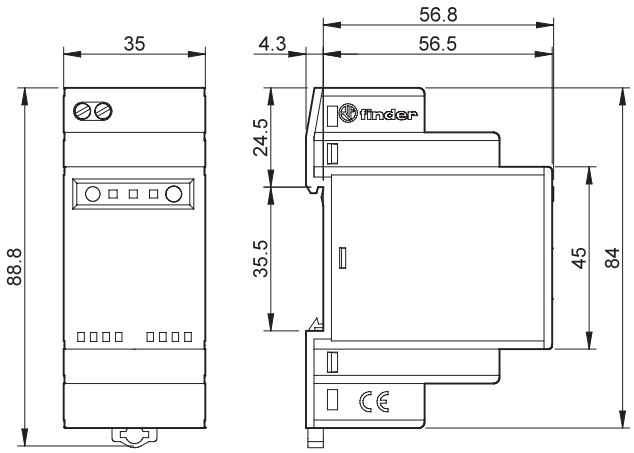

Tipo 1Y.E8.230
Bornes de jaula

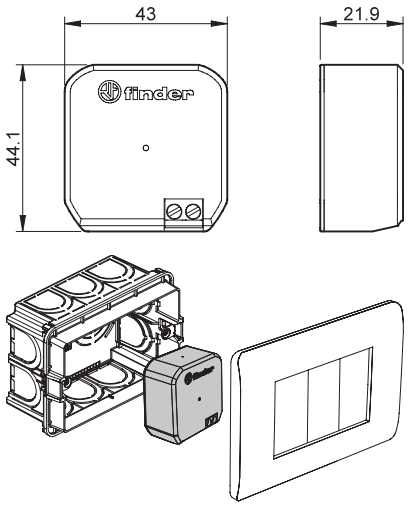

Tipo 1Y.P2.8.230.B000
Bornes de jaula

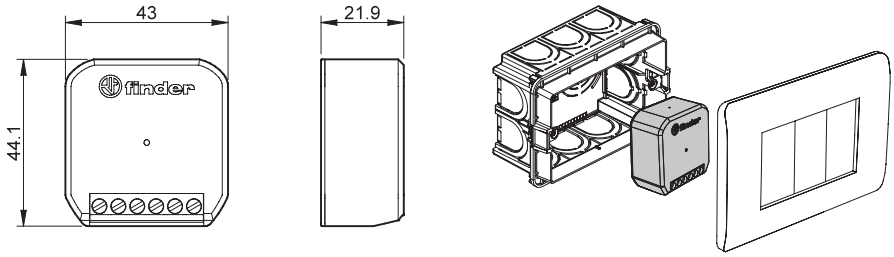

Accesorios

013.17

Adaptador para carril DIN, para instalar los dispositivos 1Y.P2, 1Y.E8 en el cuadro eléctrico.	013.17

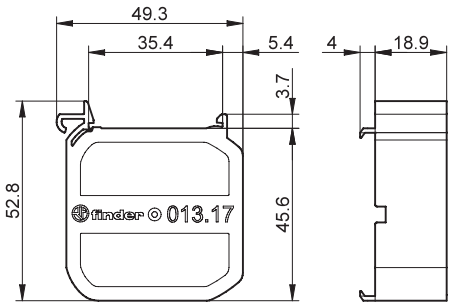

I-2025, www.findernet.com