finder
RELAYING INNOVATION

Telerruptores electrónicos Dimmer YESLY

Mando de luces de cocina

Mando de luces del dormitorio

Mando de luces del salón

SERIE
15

Nos reservamos el derecho de realizar cambios en los precios, características, especificaciones, apariencia y disponibilidad de productos y servicios sin previo aviso.
FINDER no asume ninguna responsabilidad por la presencia de posibles errores o información insuficiente en este documento.
En caso de discrepancia entre las versiones impresa y online, prevalecerá esta última.

Telerruptores electrónicos Dimmer Bluetooth YESLY

Tipo 15.21.8.230.B300
- Montaje en caja de derivación o mecanismos (ej. caja redonda Ø 60 mm)

Tipo 15.71
- Montaje en caja de mecanismos compatible con los sistemas civiles principalmente conocidos: AVE, BTicino, Gewiss, Simon-Urmet, Vimar

- 7 funciones selectivas según el tipo de carga
- Funciones con memoria o sin memoria
- Modo de regulación Trailing edge o Leading edge
- Regulación lineal/exponencial
- Aptos para lámparas de LED regulables, lámparas de ahorro energético regulables, lámparas halógenas, transformadores o balastos electrónicos
- Rango de alcance: aprox. 10 metros en campo abierto sin obstáculos
- Encendido y apagado "suave"
- Protección térmica contra sobrecargas y protección al cortocircuito

15.21/15.71
Bornes de jaula

Dimensiones: ver página 7

NEW **15.21.8.230.B300**

YESLY

- Protocolo de transmisión Bluetooth Low Energy (BLE)
- Conexión con criptografía a 128 bites
- Programable mediante app Finder YOU compatible con sistemas operativos iOS y Android
- Se puede conectar a pulsadores cableados o a pulsadores inalámbricos BEYON y tipos 013B9
- Potencia máxima regulable 300 W
- LED de señalización de estado

NEW **15.71**

YESLY

- Protocolo de transmisión Bluetooth Low Energy (BLE)
- Conexión con criptografía a 128 bites
- Programable mediante app Finder YOU compatible con sistemas operativos iOS y Android
- Se puede conectar a pulsadores cableados o a pulsadores inalámbricos BEYON y tipos 013B9
- Potencia máxima regulable 200 W
- LED de señalización de estado

Características de salida			
Tensión nominal	V AC	230	230
Potencia máxima	W	300	200
Potencia mínima	W	3	3
Carga nominal de lámparas:			
incandescentes o halógeno 230 V	W	300	200
Transformadores toroidales para halógenas de baja tensión	W	300	200
Transformadores EI para halógenas de baja tensión	W	300	200
Balastos electrónicos para halógenas de baja tensión	W	300	200
Fluorescentes compactas "regulables" (CFL)	W	150	100
lámparas LED 230 V "regulables"	W	150	100
Tiras LED 230 V	W	270 (1)	180 (1)
Transformadores electrónicos regulables para LED BT	W	300	200
Características de la alimentación			
Tensión de alimentación nominal (U_N)	V AC (50/60 Hz)	230	230
Campo de funcionamiento		(0.8…1.1) U_N	(0.8…1.1) U_N
Consumo en espera	W	0.4	0.4
Características generales			
Modos de regulación (dimmer)		Trailing edge / Leading edge	Trailing edge / Leading edge
Temperatura ambiente	°C	–10…+50	–10…+50
Categoría de protección		IP 20	IP 20
Homologaciones (según los tipos)		CE UKCA EAC	CE UKCA EAC

Nota (1) Seleccionando "Trailing edge" como modo de regulación mediante la aplicación móvil.

Dimmer PWM para tira LED Bluetooth YESLY

Tipo 15.21.9.024.B200

- Montaje en caja de derivación o mecanismos (ej. caja redonda Ø 60 mm)
- Tira LED
- Encendido y apagado "suave"
- Protegido contra cortocircuitos, sobrecargas y polaridad inversa
- Tres frecuencias de funcionamiento PWM (selectivas) - para contrarrestar el efecto "estroboscópico" con videocámaras

NEW **15.21.9.024.B200**

YESLY

15.21
Bornes de jaula

- Protocolo de transmisión Bluetooth Low Energy (BLE)
- Conexión con criptografía a 128 bites
- Programable mediante app Finder YOU compatible con sistemas operativos iOS y Android
- Se puede conectar a pulsadores cableados o a pulsadores inalámbricos BEYON y tipos 013B9
- Potencia máxima regulable 192 W
- Tres frecuencias de funcionamiento PWM (seleccionables) - para contrarrestar el efecto "estroboscópico" con videocámaras

Dimensiones: ver página 7

Características de salida		
Tensión nominal	V DC	12…24
Corriente máxima	A	8
Tira LED:		
	24 V W	192
	12 V W	96
Características de la alimentación		
Tensión de alimentación nominal (U_N)	V DC	12…24
Campo de funcionamiento		—
Consumo en espera	W	—
Características generales		
Modos de regulación (dimmer)		PWM
Temperatura ambiente	°C	–10…+50
Categoría de protección		IP 20
Homologaciones (según los tipos)		CE UKCA EAC

Codificación

Ejemplo: tipo 15.71, telerruptor regulable (Dimmer) YESLY, 230 V AC.

1 5 . 7 1 . 8 . 2 3 0 . B 2 0 0

Serie

Tipo
2 = YESLY - Montaje en caja de derivación
7 = YESLY – Dimmer para montaje en caja de mecanismos para sistemas civiles AVE, BTicino, Gewiss, Simon-Urmet, Vimar

Salida
1 = 1 salida

Tipo de alimentación
8 = AC
9 = DC

Tensión de alimentación
230 = 230 V
024 = 12…24 V

Protocolo de transmisión
B = Bluetooth Low Energy (BLE)
0 = Estándar

Potencia de salida
2 = 200 W
3 = 300 W

Frecuencia de entrada AC
0 = 50/60 Hz

0 = Blanco
2 = Gris antracita

Códigos
15.21.8.230.B300 Yesly Dimmer BLE
15.21.9.024.B200 Yesly Dimmer BLE PWM
15.71.8.230.B200 Yesly Dimmer BLE blanco
15.71.8.230.B202 Yesly Dimmer BLE gris antracita

Características generales

Características CEM				
Tipo de prueba		**Norma de referencia**	**15.21.8.230.B300/ 15.71**	**15.21.9.024.B200**
Descarga electrostática	en el contacto	EN 61000-4-2	4 kV	4 kV
	en aire	EN 61000-4-2	8 kV	8 kV
Campo electromagnético irradiado	(80…3000 MHz)	EN 61000-4-3	10 V/m	10 V/m
Transitorios rápidos (burst) (5-50 ns, 5 y 100 kHz)	sobre los bornes de la alimentación	EN 61000-4-4	2 kV	2 kV
	en bornes de pulsadores	EN 61000-4-4	4 kV	1 kV
Impulsos de tensión sobre los bornes de la alimentación (surge 1.2/50 µs)	modo diferencial	EN 61000-4-5	2 kV	1 kV
Tensión de radiofrecuencia modo común (0.15…80 MHz)	sobre los bornes de la alimentación	EN 61000-4-6	10 V	10 V
	en bornes de pulsadores	EN 61000-4-6	10 V	10 V
Fallos de tensión	70% U_N, 40% U_N	EN 61000-4-11	10 ciclos	10 cycles
Cortes cortos		EN 61000-4-11	10 ciclos	10 cycles
Emisiones de radiofrecuencia conducidas	0.15…30 MHz	EN 55015 / ETSI EN 301489-1/301489-17	clase B	clase B
Emisiones irradiadas	30…6000 MHz	ETSI EN 301489-1/301489-17	clase B	clase B

Bornes		**15.71**		**15.21**	
Capacidad de conexión de los bornes		hilo rígido	hilo flexible	hilo rígido	hilo flexible
	mm^2	1 x 6 / 2 x 4	1 x 4 / 2 x 2.5	1 x 2.5 / 2 x 1.5	1 x 2.5 / 2 x 1
	AWG	1 x 10 / 2 x 12	1 x 12 / 2 x 14	1 x 14 / 2 x 16	1 x 14 / 2 x 16
Par de apriete	Nm	0.8		0.5	
Longitud de pelado del cable	mm	9			

Otros datos			**15.71**	**15.21**
Potencia disipada al ambiente	en vacío	W	0.4	0.4
	con carga nominal	W	2	2.5

Método de regulación

PWM:

La "Modulación de ancho de pulso" regula la energía eléctrica modulando el ancho del tiempo de ENCENDIDO en relación con el tiempo de APAGADO. Cuanto mayor sea el ciclo de trabajo, mayor será la potencia aplicada a la carga. PWM es exclusivamente para corriente continua y se utiliza especialmente para la regulación de tiras LED de DC. En este caso, el dimmer se coloca aguas abajo de la fuente de alimentación.

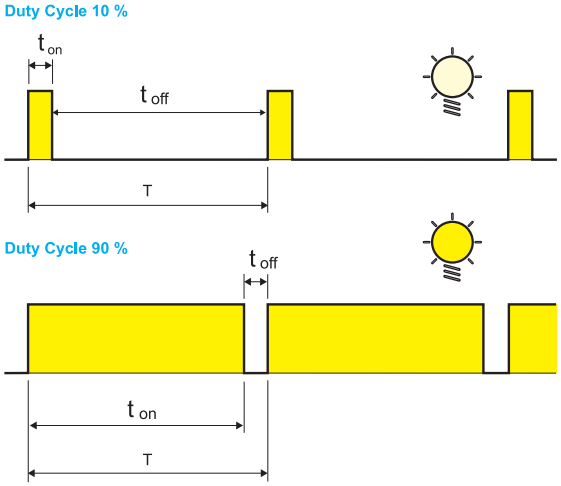

Configuración del dimmer - Tipos 15.21 y 15.71

El dimmer se puede programar y modificar funciones y parámetros mediante la aplicación Finder YOU disponible para iOS y Android.
El componente está listo para su uso con la función de fábrica: 1 - Trailing edge y curva de regulación Lineal.

Funciones

Selectivas mediante app.

Tipo de carga	Funcion	Método de regulación	Curva de regulación
Lámparas LED, Halógenas, Transformadores electrónicos **LED**	**1**	**TE** Trailing Edge	Linear 100% 0%
	2	**LE** Leading Edge	
LED **LED**	**3**	**TE** Trailing Edge	Exponencial 100% 0%
	4	**LE** Leading Edge	
Lámparas de ahorro energético	**5**	**TE** Trailing Edge	Exponencial 100% 0%
	6	**LE** Leading Edge	
Transformadores electromecánicos	**7**	**LE** Leading Edge	Linear 100% 0%
AUTO	**AUTOMÁTICO**		

AUTO: la función automática verifica con un algoritmo especial el método de regulación (Trailing edge o Leading edge) más apto para la carga conectada. Si se ha seleccionado la función AUTO, el dimmer encenderá con dos ciclos de trabajo la carga cada vez que el dimmer sea alimentado entre L-N (también después de un apagón). Esta fase permite al dimmer programar el método de regulación adecuado.
Curva de regulación: la curva de regulación Lineal o Exponencial es útil para adaptar el dimmer al tipo de carga regulada y conseguir un mejor confort luminoso.

Parámetros

Configurables mediante app Finder YOU.
Valor mínimo de luz: Valor mínimo de intensidad de la carga.
Tiempo de conmutación: Tiempo de encendido y apagado.
Tiempo de regulación: Tiempo de variación del nivel mínimo a máximo y viceversa.
Tiempo de escena: Tiempo que emplea para retomar el valor de un escenario.
Memoria: Memoriza el valor de luminosidad anterior al apagado.
Restablecimiento después de un apagón: El dimmer restablece el estado luminoso al regreso de la tensión de alimentación.

Esquemas de conexión

Nota: es necesario garantizar la conexión a tierra para lámparas de clase 1.

Tipo 15.21.8.230.xxxx - Conexión a 4 hilos

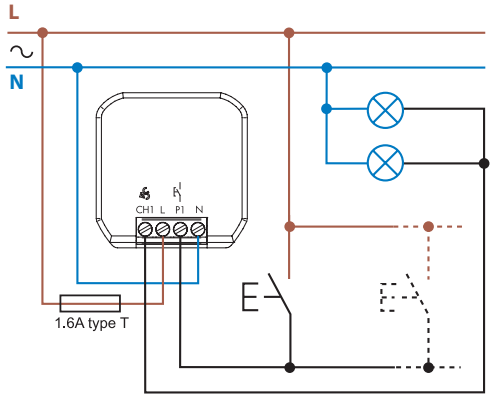

Tipo 15.21.9.024.B200

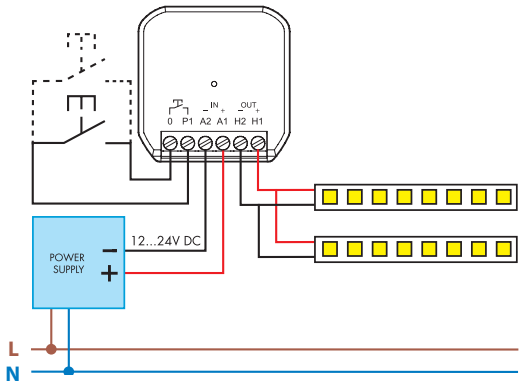

Tipo 15.71 - Conexión a 4 hilos

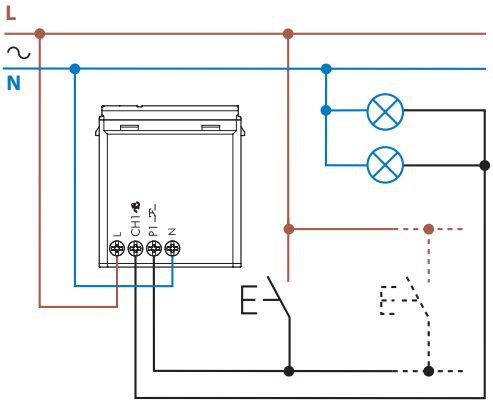

Dimensiones

Tipo 15.21 - YESLY
Bornes de jaula

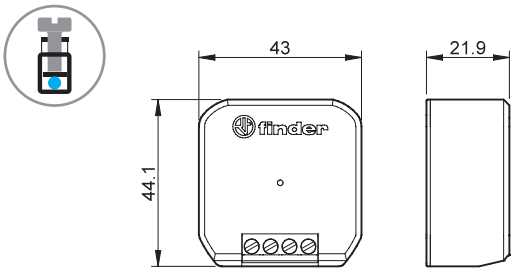

Tipo 15.71 - YESLY
Bornes de jaula

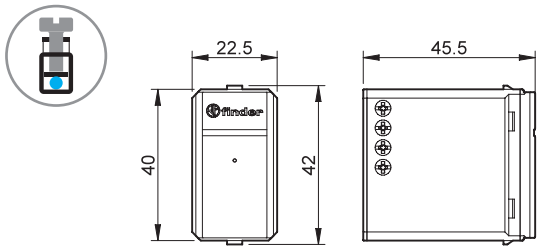

Accesorios

015.0.230

Módulo supresor de corriente residual.
Absorbe la corriente de fuga de las lámparas LED, cuando estando el Dimmer apagado, las lámparas no se apagan completamente sino que permanecen encendidas al mínimo.
Este módulo absorbe 0.8 W a 230 V AC. | 015.0.230

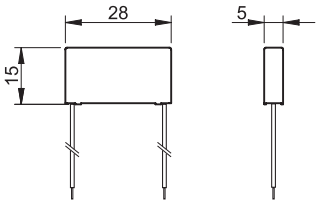

Ejemplo de conexionado - Tipo 15.21

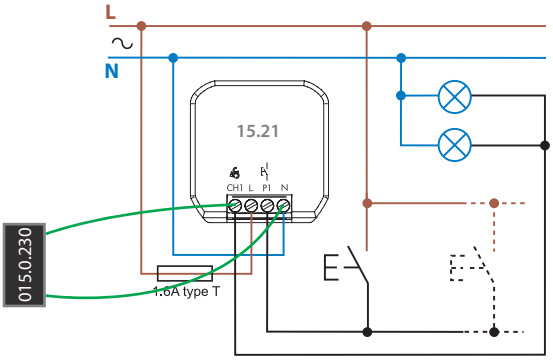

013.00

Convertidor de pulsador fase / neutro. Úselo en instalaciones preexistentes con pulsadores cableados a neutro cuando se realice un cambio posterior con un dispositivo diseñado solo para pulsadores conectados a fase.
Esto evita cualquier cambio radical en el cableado existente. | 013.00

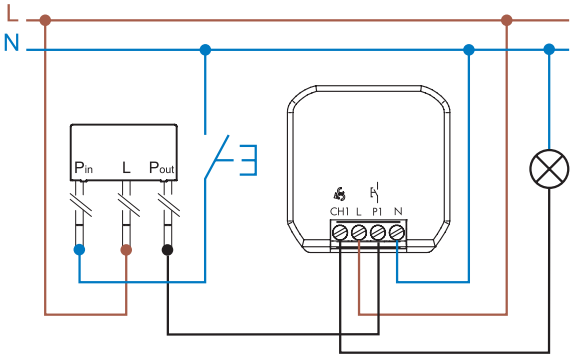

013.17
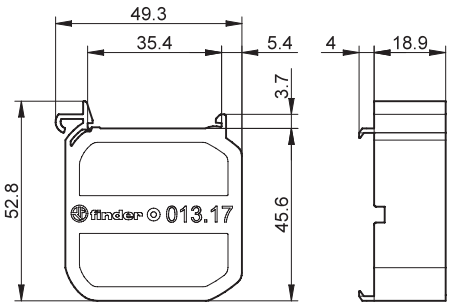
Adaptador para carril DIN, para instalar los dispositivos 15.21 en el cuadro eléctrico. | 013.17