finder
SWITCH TO THE FUTURE

83.01

83.01.0.240.0000		
	U_N (24...240)V AC (50/60 Hz) / DC U_{min} 16.8 V AC / DC U_{max} 265 V AC / DC P < 1.5 VA / < 2 W	
	1 CO (SPDT) 16 A 250 V AC	
	AC1	4000 VA
	AC15 (230 V AC)	750 VA
	(M 1~) (230 V AC)	0.5 kW
	DC1 (24/110/220)V	(16/0.3/0.12)A
	(–20...+60)°C	
IP20		

1

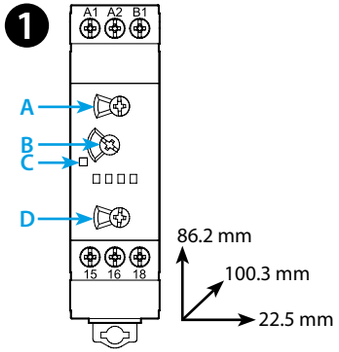

2

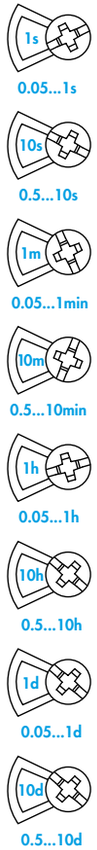

LED	U_N		
	–	15 - 18	15 - 16
	√	15 - 18	15 - 16
	√		15 - 16
	√	15 - 16	15 - 18

Utility Model - IB8301001 - 11/24
Finder S.p.A. con unico socio - 10040 ALMESE (TO) - ITALY

3

3a

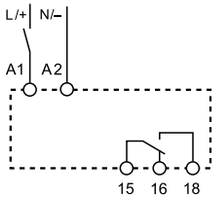

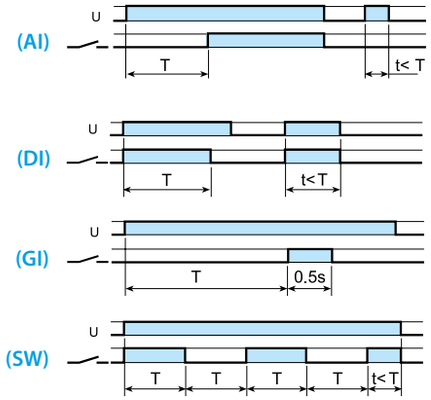

3b

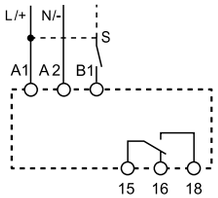

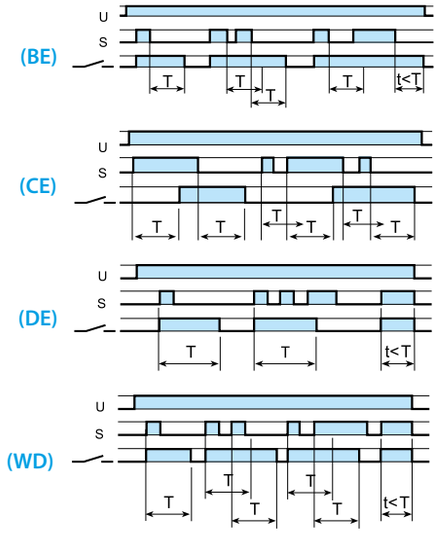

3c

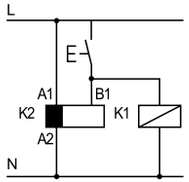

3d

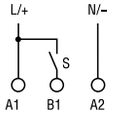

3e

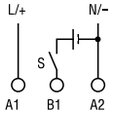

DEUTSCH

83.01 ZEITRELAIS

1 FRONTANSICHT
- A Zeitbereichs-Wahlschalter
- B Zeiteinstellung
- C LED
- D Funktions-Wahlschalter

2 ZEITBEREICHE

3 ANSCHLUSSBEISPIELE UND FUNKTION (**HINWEIS:** Das Einstellen und der Wechsel der Funktion ist nur im betriebsspannungsfreien Zustand möglich)

3a Startkontakt in der Zuleitung
Ansteuerung über Startkontakt in der Zuleitung zu A1
- **AI** Ansprechverzögerung
- **DI** Einschaltwischer
- **GI** Impulsgeber (0,5s) nach einstellbarer Verzögerung
- **SW** Symmetrischer Blinkgeber (impulsbeginnend)

3b Startkontakt in der Steuerleitung
Ansteuerung über Startkontakt in der Zuleitung zu B1
- **BE** Rückfallverzögerung über Startkontakt
- **CE** Ansprech-Rückfallverzögerung über Startkontakt
- **DE** Einschaltwischer über Startkontakt
- **WD** Einschalt-/Ausschaltwischer über Startkontakt und öffnenden Startkontakt

3c Es ist zulässig parallel zu B1 eine andere Last wie ein Relais oder Zeit-Relais anzusteuern

3d Nach EN 60204-1 ist bei AC der L und bei DC der + an A1 bzw. B1 anzulegen

3e Die Ansteuerung an B1 ist auch mit einer anderen Spannung als der Betriebsspannung möglich.
Zum Beispiel: An A1-A2 = 230 V AC, an B1-A2 = 24 V DC

WEITERE DATEN
Minimale Impulsdauer: 50 ms
Wiederbereitschaftsdauer: 200 ms
Für Montageschiene 35 mm (EN 60715)

BETRIEBSBEDINGUNGEN
In Übereinstimmung mit der EMV Direktive 2014/30/EU haben die Zeitrelais einen Festigkeit gegen eingekoppelten und leitungsgebundenen Störungen die höher sind als Anforderungen in der Vorschrift EN 61812-1. Unabhängig hiervon geben Transformatoren, Motoren, Schütze und starkstromführende Leitungen Störungen ab, die Elektronik des Zeitrelais zerstören kann. Aus diesem Grunde sind die Leitungen zu den Anschlüssen A1, A2 und B1 so kurz wie möglich zu halten. Falls erforderlich sind die Zeitrelais mit einer entsprechenden RC-Kombination, einem Varistor oder einem Überspannungsschutz zu beschalten.

finder

Technischer Support
+49 (0) 6147 2033-220