finder
RELAYING INNOVATION

12.A4

ITALIANO

12.A4 INTERRUTTORE ORARIO DIGITALE ASTRONOMICO CON USCITA 0-10 V / PWM

Il segnale di uscita 0-10 V/PWM può essere impostato ad un valore specifico ❺ (F) e raggiunto con una velocità prestabilita (PI) ❹ (A)

❶ DESCRIZIONE DISPLAY

A Menù Impostazione prodotto
B Giorni della settimana (1=Lun...7=Dom)
C Programma Vacanze attivo
D Modalità Manuale Permanente Attivo
E Funzioni Canale A: Astro ON, Astro OFF, Pulse (0-10 V / PWM)%
F Giorno, Anticipo/posticipo, % segnale in uscita
G Ore, codice postale(CP), variazione percentuale al secondo del segnale in uscita(PI), anno(Y), giorno(D), mese(M), ore(H), minuti(M), ON/OFF (ora legale), Programma Vacanze [Inizio: D(giorno), M(mese). Fine: D(giorno), M(mese)] PIN, uscita dal menù (END)
H - batteria scarica (con prodotto alimentato)
- prodotto non alimentato (funzionamento tramite batteria)
I Cancellazione programmi
L Numero Programma (max 50), Nazione, Codice Postale (le prime due cifre), PI(variazione percentuale al secondo, del segnale in uscita) [Coor: coordinate geografiche in gradi: N(nord) / S(sud), E(est) / W(ovest), TZ(fuso orario)], Y(anno), D(giorno), M(mese), H(ore), M(minuti), Ora legale ON/OFF (EU: Europa, BR: Brasile, MX: Messico) [Programma Vacanze: Inizio: D(giorno), M(mese); Fine: D(giorno), M(mese)]
M Menù Programmazione

❷ SCHEMA DI COLLEGAMENTO: uscita 0-10 V

❸ SCHEMA DI COLLEGAMENTO: uscita PWM

❹ IMPOSTAZIONI PRODOTTO (esempio)

A Accensione retro illuminazione (con prodotto alimentato)
4a Impostare: Nazione (IT), codice postale (CP, le prime due cifre del codice postale), variazione percentuale al secondo del segnale in uscita (PI), anno(Y), giorno(D), mese(M), ore(H), minuti(M), On/Off ora legale (EU: Europa, BR: Brasile, MX: Messico), PIN, uscita dal menù (END)
4b Programma vacanze (Inizio: giorno/mese. Fine: giorno/mese), PIN, uscita dal menù (END)
4c Per impostare le coordinate geografiche: partendo dal punto 4a, selezionare **IT** oppure **CP 00** e spingere il joystick verso ⊖. Latitudine Nord (N)/Sud (S). Longitudine Est (E)/Ovest (W). Fuso orario (TZ)

❺ PROGRAMMAZIONI (esempi)

A Accensione retro illuminazione (con prodotto alimentato)
B **NP**: nuovo programma
C **01**, **02**...: numero del programma registrato. (Max 50 programmi)
5.1 **ASTRO ON**: programma di accensione al tramonto con impostazione % del segnale di uscita (0-10 V / PWM) F
5.2 **ASTRO OFF**: programma di spegnimento all'alba con impostazione % del segnale di uscita (0-10 V / PWM) F
5.3 **PULSE**: programmazione oraria con impostazione % del segnale di uscita (0-10 V / PWM) F
D Minuti di anticipo o posticipo impostabili
E Spingere il joystick verso **ON**: giorno da programmare. **OFF**: giorno da NON programmare (1=Lun...7=Dom)
F Valore in % del segnale di uscita (0-10 V / PWM)
G Impostazione ore/minuti per l'attivazione del programma

❻ MODALITA' MANUALE

Spingendo il joystick verso il ⊕ 6a o verso il ⊖ 6b è possibile modificare il valore del segnale di uscita tra 1% e 99%. Oltre il 10% il contatto di uscita (11-14) si chiude, sotto il 10% il contatto di uscita si apre.
NB: l'impostazione rimarrà attiva fino al raggiungimento dell'ora del programma registrato sul dispositivo, successivo a questo evento

❼ MODALITA MANUALE PERMANENTE

Impostando il manuale permanente 7a, le programmazioni registrate sul dispositivo saranno ignorate fino a che il manuale permanente non verrà nuovamente disattivato 7b

❽ CANCELLAZIONE contemporanea di tutti i programmi

A Accensione retro illuminazione (con prodotto alimentato)

❾ CANCELLAZIONE del singolo programma

A Accensione retro illuminazione (con prodotto alimentato)

NOTE

- Sostituzione batteria: BATTERIA CR 2032 ($LiMnO_2$) 3 V, 230 mAh. Prodotto esente Art.11 Dir. 2006/66/CE
- Display retroilluminato (solo quando il prodotto e alimentato)
- Gli orari di tramonto ed alba variano durante l'anno
- PWM: regolazione: 0-99%; risoluzione: 1%
- 0-10 V: regolazione: 0-99%; risoluzione: 1%
- Max lunghezza cavi: 20 m (0-10 V) - 10 m (PWM)
- PWM 0% = uscita disabilitata
- (0-10 V) ≤9% = uscita disabilitata

IB12A4 - 03/25
Finder S.p.A. con unico socio
10040 ALMESE (TO) - ITALY

finder

Per altre informazioni tecniche sul prodotto e le sue applicazioni: Numero Verde 800-012613

finder

	EN 60669-1 / EN 60669-2-1
	12.A4.8.230.0010 U_N 110...230 V AC (50/60 Hz) / DC U_{min} 90 V AC / DC U_{max} 264 V AC / DC P 2.8 VA (50 Hz) / 0.9 W
	1 CO (SPDT) 16 A 250 V AC PWM (300 Hz, max 30 V DC, 20 mA) 0-10 V (max 10 mA)
	AC1 4000 VA AC15 (230 V AC) 750 VA
	(-20…+50)°C
	IP20

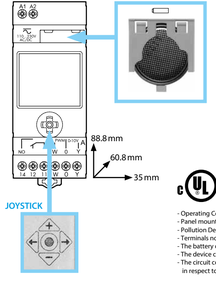

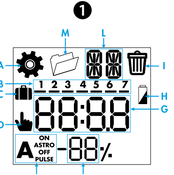

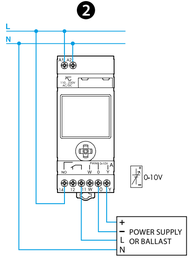

- Operating Control, Independently mounted
- Panel mounting, Type 1 Action
- Pollution Degree 2, Impulse Voltage 4000 V
- Terminals nominal torque: 0.8 Nm
- The battery can be replaced only by the manufacturer or competent personnel
- The device can be installed and configured only by the installer or a qualified installer
- The circuit connected to PWM/0-10 terminals must present at least a basic insulation in respect to the line circuit

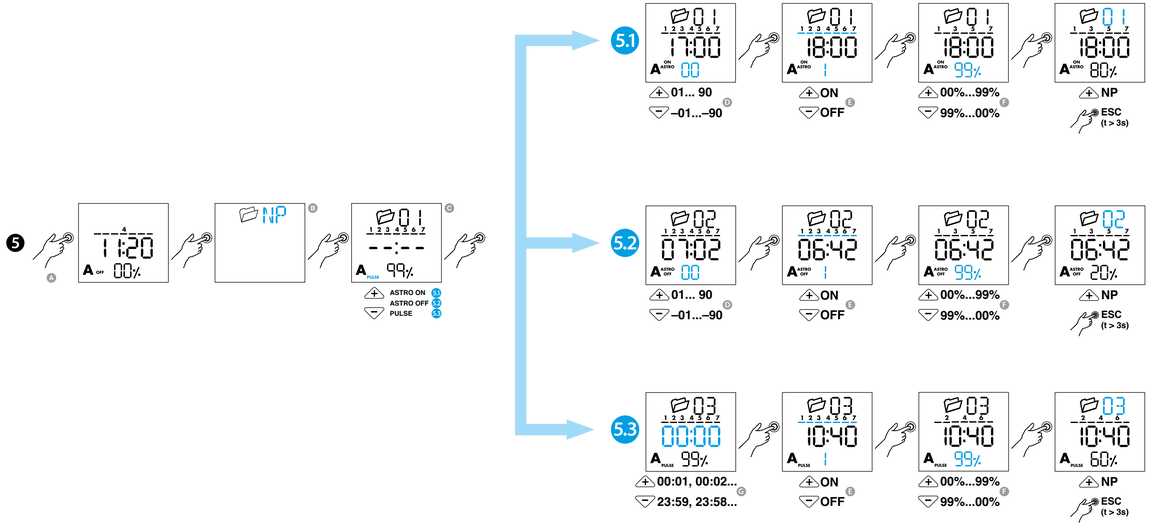
5
11:20
00%
NP
01
--:--
99%
ASTRO ON
ASTRO OFF
PULSE
5.1
17:00
00
01... 90
–01...–90
18:00
1
ON
OFF
18:00
99%
00%...99%
99%...00%
18:00
80%
NP
ESC
(t > 3s)
5.2
07:02
00
01... 90
–01...–90
06:42
1
ON
OFF
06:42
99%
00%...99%
99%...00%
06:42
20%
NP
ESC
(t > 3s)
5.3
00:00
99%
00:01, 00:02...
23:59, 23:58...
10:40
1
ON
OFF
10:40
99%
00%...99%
99%...00%
10:40
60%
NP
ESC
(t > 3s)

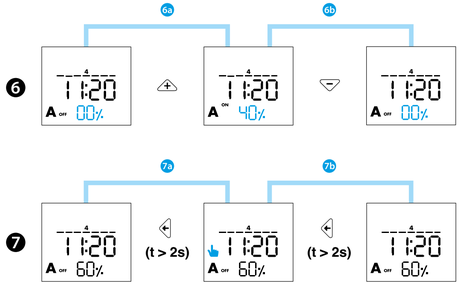
6
6a
6b
11:20
00%
11:20
40%
11:20
00%
7
7a
7b
11:20
60%
(t > 2s)
11:20
60%
(t > 2s)
11:20
60%

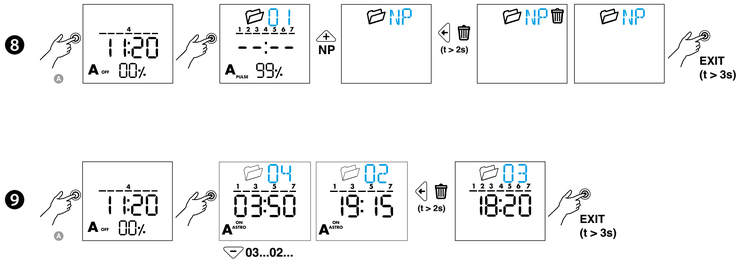
8
11:20
00%
01
--:--
99%
NP
NP
(t > 2s)
NP
NP
EXIT
(t > 3s)
9
11:20
00%
04
03:50
03...02...
02
19:15
(t > 2s)
03
18:20
EXIT
(t > 3s)