finder
RELAYING INNOVATION



10.41

EN 60669-1 / EN 60669-2-1		
	10.41.8.120.0000 U_N 120 V AC (50/60 Hz) U_{min} 96 V AC U_{max} 132 V AC P 2 VA	**10.41.8.230.0000** U_N 230 V AC (50/60 Hz) U_{min} 184 V AC U_{max} 253 V AC P 2 VA
	1 NO (SPST–NO) 16 A 120 V AC µ	1 NO (SPST–NO) 16 A 230 V AC µ
	AC1 1900 VA AC15 400 VA	AC1 3700 VA AC15 750 VA AC5a 5 A
	(120 V AC) - (120 V AC) 400 W CFL 200 W	(230 V AC) 2000 W (230 V AC) 750 W CFL - LED 400 W
IP54		

	(–30…+70)°C
T_{ON} = 15s T_{OFF} = 30s	



0.8 Nm

(1x6/2x4) mm²
(1x10/2x12) AWG

(1x6/2x2.5) mm²
(1x10/2x14) AWG

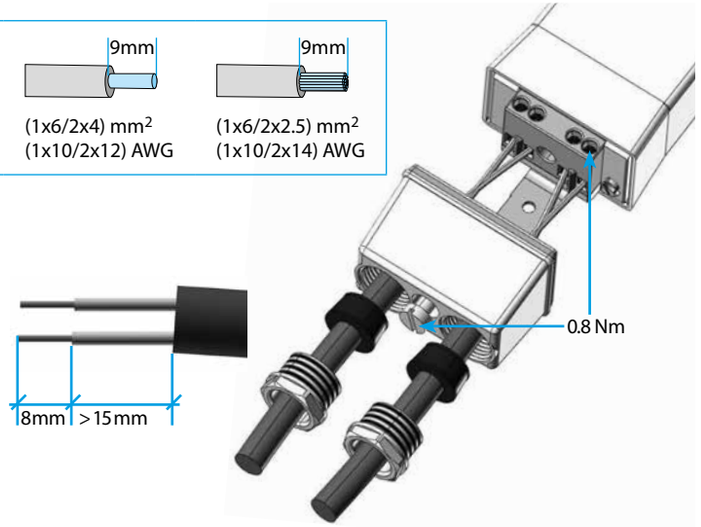

1

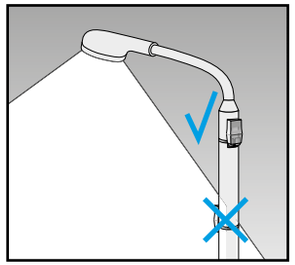

2

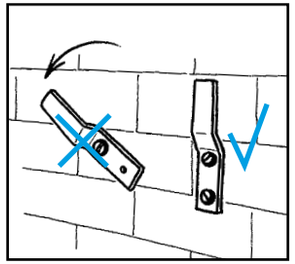

3

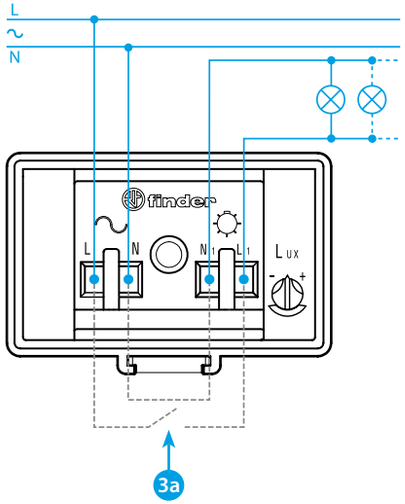

4

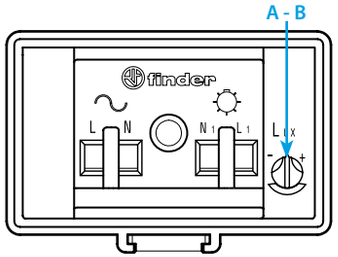

5

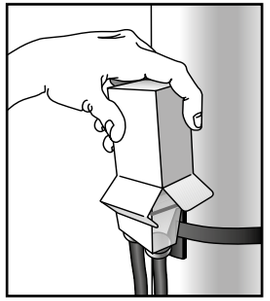

Utility Model - IB1041001 - 05/25
Finder S.p.A. con unico socio - 10040 ALMESE (TO) - ITALY

FRANCAIS

10.41
RELAIS CREPUSCULAIRE

Il est recommandé d'installer le relais de façon à ce que la lumière émise par la lampe controllée n'influence pas la cellule.
Si cela n'est pas possible, le principe innovant de "**compensation de l'influence de la lumière commandée**" évitera un clignotement non désiré de la lampe, sous réserve que la somme de la luminosité ambiante et celle de la lumière controllée n'excède pas 120 lux.
Vérifier que le presse étoupe est serré afin d'obtenir une étanchéité IP54.

1 FIXATION SUR POTEAU

2 FIXATION SUR PAROI

3 SCHEMA DE RACCORDEMENT

La coupure de la charge se fait uniquement entre les bornes **L** et **L1**.
Les bornes **N** et **N1** sont pontées entre elles à l'intérieur du relais et elles sont doublées pour faciliter l'installation. Il n'est pas nécessaire de faire un pontage externe. Faire les connections électriques selon le schéma en vérifiant que le presse étoupe serre correctement la gaine du câble.
Câble suggéré: H07RN–F (2x1 mm²…2x2,5 mm²) ou similaire.
Nota Important: si la lampe a une borne de terre, il est nécessaire de la raccorder au système de terre avant mise en service.
3a **Connections internes**

4 REGLAGES

A consignes de réglage du crépusculaire: (1...80)lx
B LED:
- clignotement lent: alimentation ON, relais OFF
- clignotement rapide : alimentation ON, temporisation en cours, relais OFF
- fixe: alimentation ON, relais ON

5 ESSAIS

Les 3 premiers cycles de fonctionnement du relais se font sans temporisation afin de faciliter les opérations de réglage à l'installateur.
L'emballage peut être utilisé pour obscurcir la photocellule et régler le crépusculaire.

finder